● 일반 사양

○ 재질
프레임과 임펠러 : 불연성 플라스틱 UL 94-0

○ 선 : UL 타입
레드 (+)
블랙 (-)

○ 절연저항 : 10MΩ Or Over With a DC250V Megger

○ 내전압 테스트 : AC500V(1초)

○ 사용온도범위:
-10℃～+70℃(작동시)
-40℃～+70℃(보관시)

● 외형도

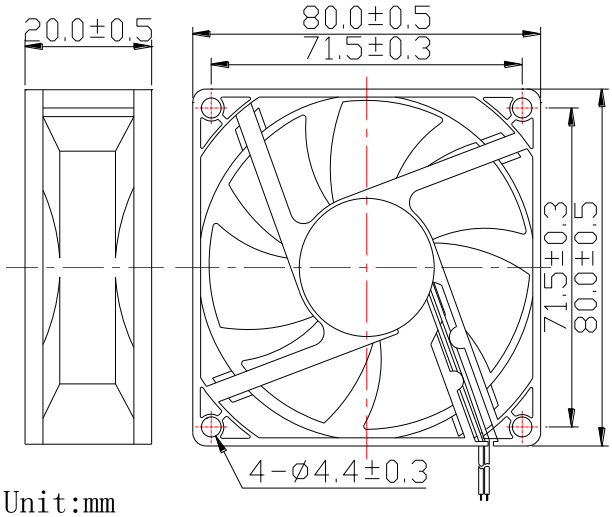

Unit:mm

● 성능 곡선

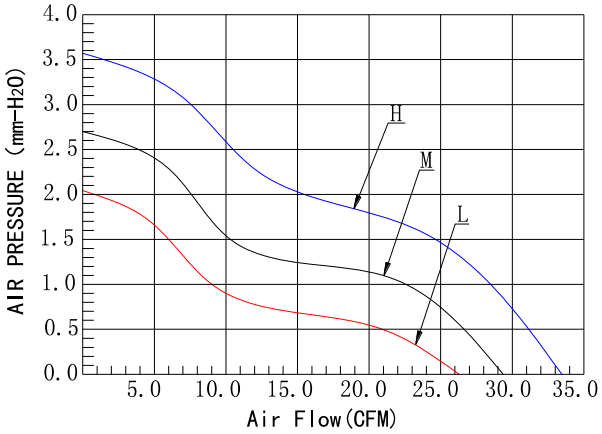

● 세부 사양

모델명 Model	베어링타입 Bearing Type	전압 Rated Voltage	전압범위 Operation Voltage	전류 Current	회전수 Speed	풍량 Air Flow	풍압 Static Pressure	소음 Noise Level	중량 Weight
		VDC	VDC	A	RPM	CFM	mmH_2O	dBA	g
BFH8020S	슬리브	12	10.8～13.2	0.20	3200	33.95	3.55	30.67	69
BFM8020S				0.15	2800	29.29	2.70	26.95	
BFL8020S				0.10	2400	25.15	2.03	23.62	
BFH8020B	볼			0.20	3200	33.95	3.55	30.67	
BFM8020B				0.15	2800	29.29	2.70	26.95	
BFL8020B				0.10	2400	25.15	2.03	23.62	
BFH8020S	슬리브	24	21.6～26.4	0.11	3200	33.95	3.55	30.67	
BFM8020S				0.09	2800	29.29	2.70	26.95	
BFL8020S				0.07	2400	25.15	2.03	23.62	
BFH8020B	볼			0.11	3200	33.95	3.55	30.67	
BFM8020B				0.09	2800	29.29	2.70	26.95	
BFL8020B				0.07	2400	25.15	2.03	23.62	