GY-4988

A4988 bipolar stepper motor driver module

Feature

Allegro사의 A4988 microstepping bipolar stepper motor driver를 사용하여 5단계의 마이크로스텝 해상도 (1/16 스텝다운)와 과전류보호, 과온보호 및 제한전류설정이 가능하다. 8V ~ 35V의 전압으로 구동되며, 별도의 히트싱크없이 1Phase 당 1A의 공급이 가능합니다.

Description

Minimum operating voltage: 8 V
Maximum operating voltage: 35 V
Continuous current per phase: 1A
Maximum current per phase: 2A
Minimum logic voltage : 3.0V
Maximum logic voltage : 5.5V
Microstep resolutions: full, 1/2, 1/4, 1/8, and 1/16
Reverse voltage protection?: N

Schematic

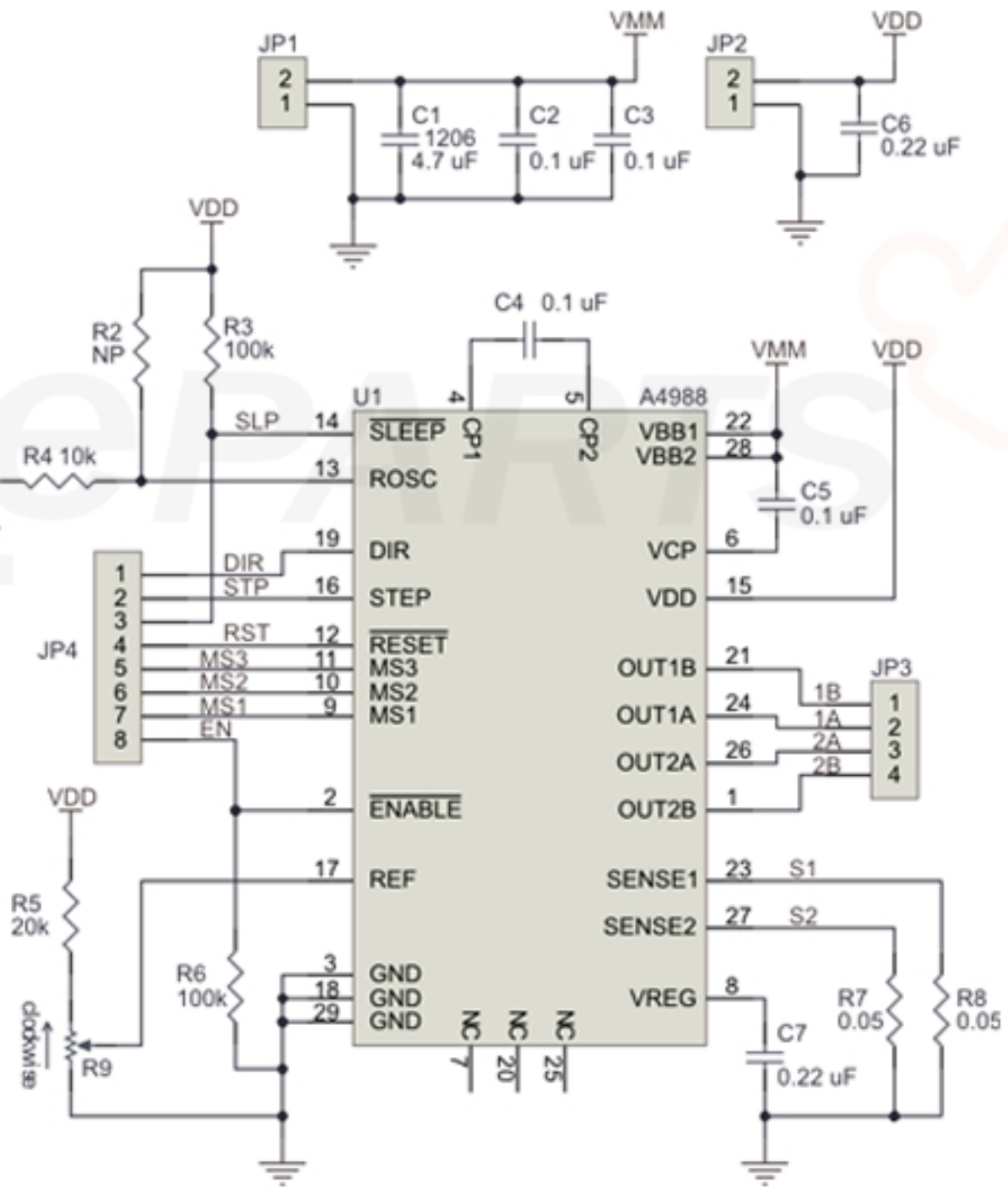
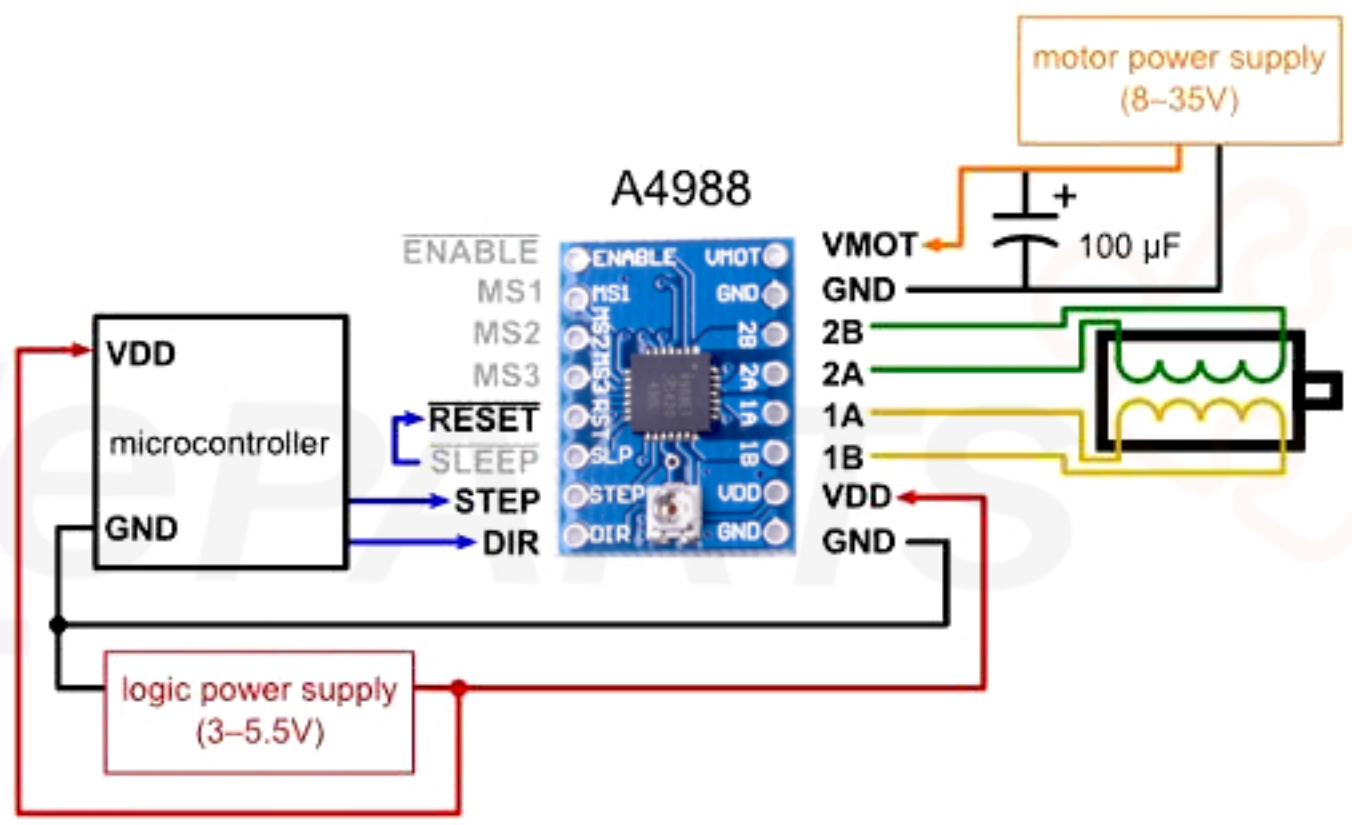
회로 연결도