GY-521

ITG/ MPU6050 6-AXIS Gyroscope + Accelerometer sensor Module

Feature

ITG / MPU 6050 (GY-521)는 단일칩으로 16Bits의 AD컨버터를 내장한 높은 해상도를 가진 소형, 저전력의 MEMS 3축 자이로 스코프와 3축 가속도계로 구성되어 있습니다. 이때문에 이 센서모듈은 동시에 X, Y, Z 3채널을 동시에 캡쳐합니다. 이 센서는 정적(기울기) 및 동적(모션/충격) 가속도와 Tap, Double tap, 자유낙하 비활성화등의 검측하며 모바일기기, 태블릿등에 많이 사용된다.

아두이노 호환

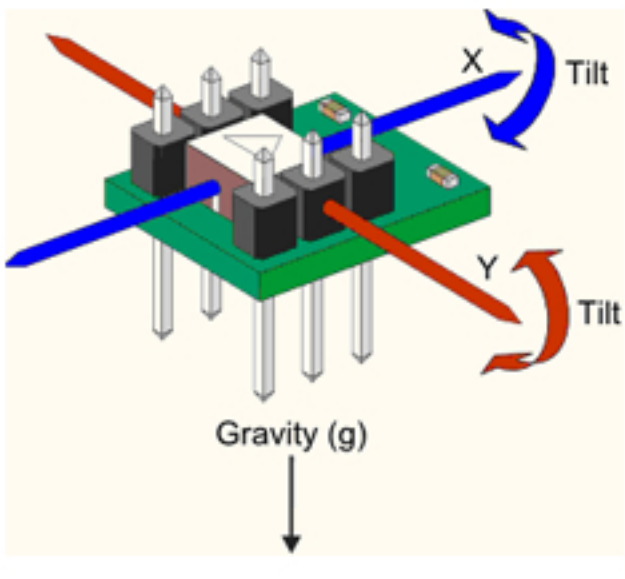

Description

Power supply :3-5v (internal low dropout regulator)
Communication modes: standard IIC communications protocol
Chip built-in 16bit AD converter, 16-bit data output
Accelerometer ranges: ±2, ±4, ±8, ±16g
Gyroscope ranges: ± 250, 500, 1000, 2000 °/s

Schemetic

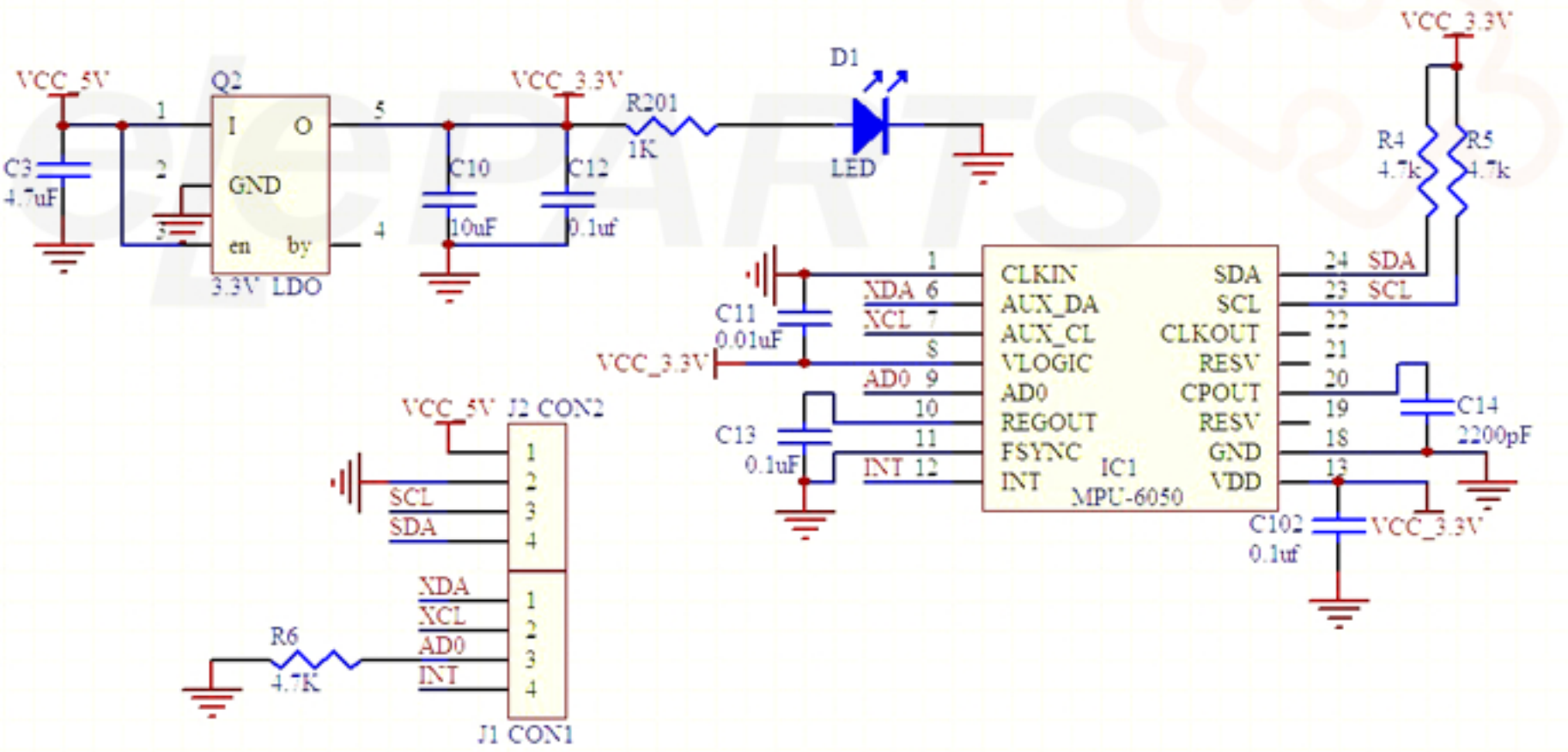
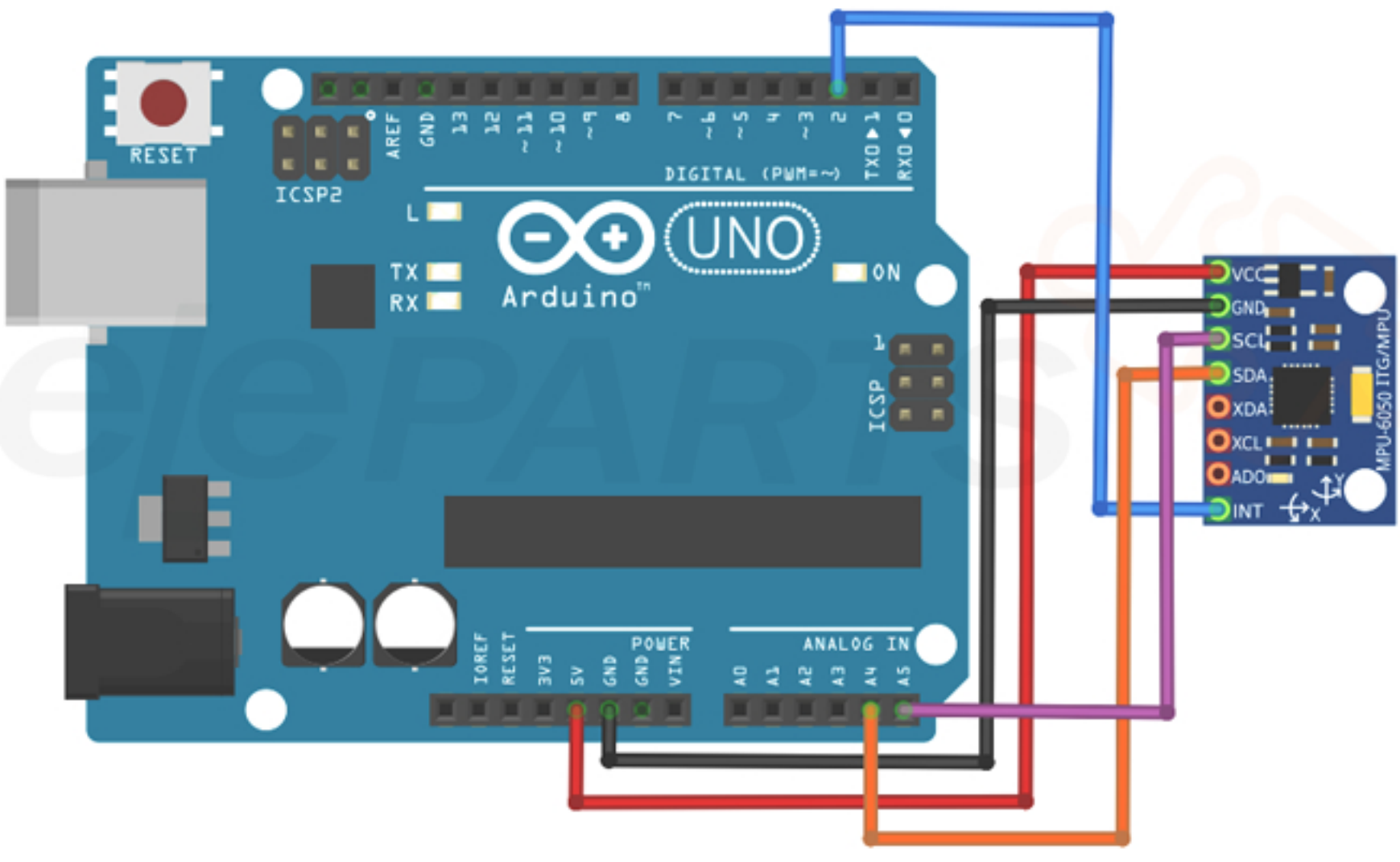
아두이노 UNO R3 연결도