신우산업	표면처리	니켈 도금	재 질	스틸	웹사이트	www.alsw.co.kr	광명 본사	02-2688-0644
					문의메일	alsw4509@naver.com	구로 지점	02-2645-4509
	제품명	조인트클립 30용			용 도	프로파일 간의 90° 결합시 탭, 조인트클립-홀 가공 후 사용하는 부품		

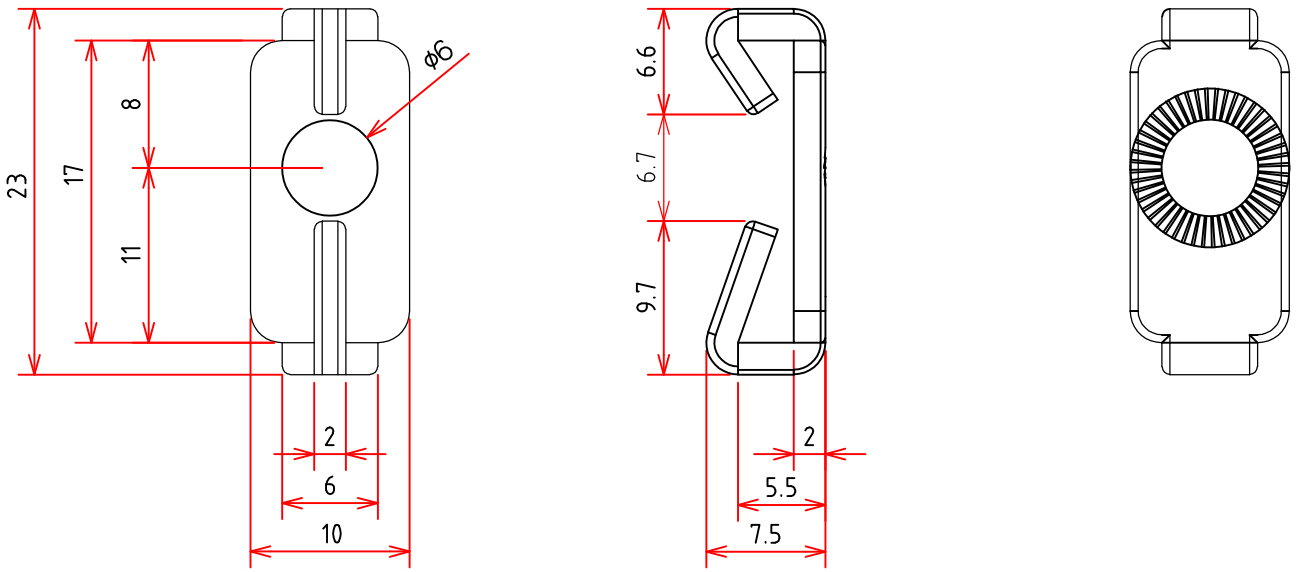

SCALE 1:1

본 도면은 '신우산업' 의 자산이므로, 무단 도용시 관련 법규에 의거하여 법적 처벌을 받을 수 있습니다.

A4 (210x297) mm