디지매틱 캘리퍼스

디지매틱 하이트 게이지

리니어 하이트

뎁스 게이지

신제품

앱솔루트 솔라 캘리퍼스

앱솔루트 방수 타입 캘리퍼스

앱솔루트 디지매틱 캘리퍼스

앱솔루트 디지매틱 옵셋 캘리퍼스

앱솔루트 디지매틱 하이트 게이지

목차

캘리퍼스	
앱솔루트 솔라 캘리퍼스	126
앱솔루트 디지매틱 캘리퍼스	127
앱솔루트 방수 타입 캘리퍼스	128
앱솔루트 디지매틱 캘리퍼스	130
버니어 캘리퍼스	132
앱솔루트 디지매틱 및 버니어 캘리퍼스	138
다이얼 캘리퍼스	140
앱솔루트 방수 타입 카본 파이버 캘리퍼스	141
버니어 캘리퍼스	144
롱 죠 버니어 캘리퍼스	145
옵셋 캘리퍼스	146
옵셋 센터라인 캘리퍼스	147
앱솔루트 죠가 뒷면에 장착된 센터라인 캘리퍼스	148
포인트 캘리퍼스	149
블레이드 타입 캘리퍼스	150
넥 타입 캘리퍼스	151
앱솔루트 내측 캘리퍼스	152
튜브 시그네스 타입 캘리퍼스	154
후크 타입 버니어 캘리퍼스	155
스위벨 타입 버니어 캘리퍼스	155
앱솔루트 저 측정력 캘리퍼스	156
앱솔루트 스냅 캘리퍼스	156
스크라이빙 캘리퍼스	157
MyCAL-라이트	158
플라스틱 캘리퍼스	158
하이트 게이지	
하이트매틱	159
디지매틱 하이트 게이지	160
앱솔루트 디지매틱 하이트 게이지	162
다이얼 하이트 게이지	164
버니어 하이트 게이지	166
세라 캘리퍼스 체커	168
카바이드 팁 스크라이버	169
옵션 액세서리	169
리니어 하이트	
리니어 하이트	170
QM-하이트	172
뎁스 게이지	
뎁스 마이크로미터	174
뎁스 마이크로미터	175
뎁스 마이크로 체커	175
앱솔루트 디지매틱 뎁스 게이지	176
버니어 엡스 게이지	177
다이얼 뎁스 게이지	178
확장 베이스	179
뎁스 베이스 어터치먼트	179
앱솔루트 디지매틱/다이얼 뎁스 게이지	180
타이어 스레드 뎁스 게이지	182

앱솔루트 솔라 캘리퍼스

500 시리즈— IP67 디지털 캘리퍼스에 대해서는 배터리나 원점 재설정이 필요하지 않다

특징

- 번거로운 원점 복귀가 불필요하므로, 언제든지 측정을 시작할 수 있으며, 조작 속도가 빠르다.

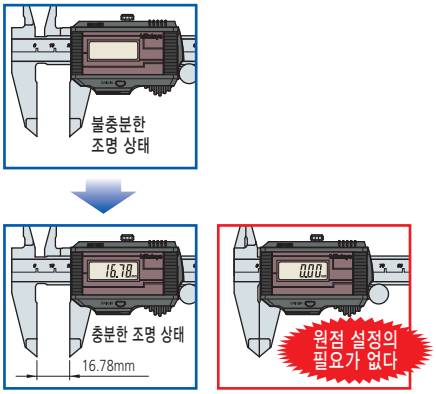

- 배터리가 없어서 친환경적이며, 세계적으로도 독특한* 솔라 파워의 수퍼캘리퍼스
  *2005 년 1월, 미쓰도요 조사에 의함
- 작업장 조건에서의 사용성을 향상시키기 위해서 디스플레이 기기의 충격 저항이 향상되었다.
- IP67 보호 타입은 방수 신뢰성을 보장한다.
- 수퍼캘리퍼스는 유해한 물질을 포함하지 않는 부품을 사용하였으며 RoHS 유해물질 사용 제한 지침을 준수한다.

빔의 표면 처리 향상

적형적인 경우 / 수퍼캘리퍼스

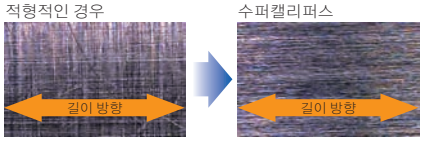

Ra: 0.126μm / Ra: 0.07μm

500-774

사양

미리

측정범위	주문번호	비고
0 - 150mm	**500-776**	데이터 출력 포함
0 - 150mm	**500-774**	데이터 출력 미장착
0 - 200mm	**500-777**	데이터 출력 포함
0 - 200mm	**500-775**	데이터 출력 미장착

인치/미리

측정범위	주문번호	비고
0 - 6"	**500-786**	데이터 출력 포함
0 - 6"	**500-784**	데이터 출력 미장착
0 - 8"	**500-787**	데이터 출력 포함
0 - 8"	**500-785**	데이터 출력 미장착

치수

단위: mm

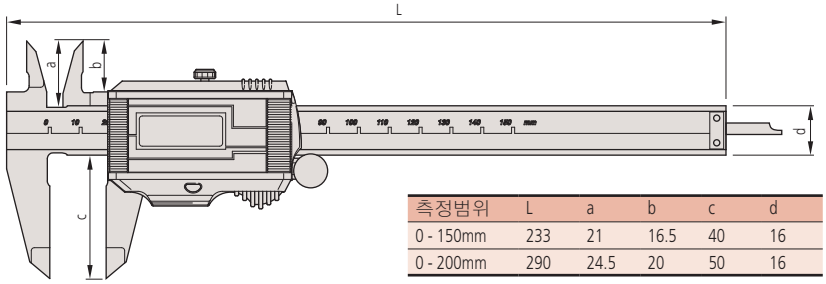

측정범위	L	a	b	c	d
0 - 150mm	233	21	16.5	40	16
0 - 200mm	290	24.5	20	50	16

죠 두께: 3.5mm

(상세 내용은 9 페이지 참조)

(상세 내용은 9 페이지 참조)

테크니컬 데이터

정도: ±0.02mm (양자화 오차 제외)
분해능: 0.01mm 또는 .0005"/0.01mm
반복 정도: 0.01mm
디스플레이: LCD
표준 길이: 앱솔루트 전자기 유도 리니어 앤코더
최대 응답 속도: 무제한
배터리: 태양 전지*
방진/방수 보호 등급: IP67
*60lux 이상의 주변 조도에서 연속적으로 사용할 수 있다.

기능

원점 설정, 인치/미리 변환 (인치/미리 모델)
경보음: 카운팅 값 조합 에러시

옵션 액세서리

05CZA624: 데이터 스위치가 부착된 SPC 케이블 (1m)
05CZA625: 데이터 스위치가 부착된 SPC 케이블 (2m))

IP67 보호 등급

수준 6: 방진
먼지가 들어가지 않는다.
수준 7: 물 속에 일시적으로 넣었을 때 방수 효과를 가진다.
표준 조건의 압력과 시간 (30분) 하에서 수심 1미터에 일시적으로 담궜을 때 침수로 인해 영향을 받지 않는다.

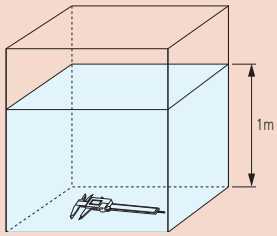

충전 기능에 대해서(수퍼캘리퍼스)

충전되지 않은 상태에서의 최소 조도는 60lux 이다. 'JIS Z 9110 인공 조명 강도 표준"의 표와 같이 본 수퍼캘리퍼스는 통상의 작업 환경에서 문제없이 사용할 수 있다.

충전 기능은 주위 조도가 일시적으로 불충분하더라도 운전자가 작업을 중단하지 않고 본 수퍼캘리퍼스를 사용할 수 있도록 해 준다.

- 완전히 충전된 상태에서 본 수퍼캘리퍼스는 50lux(최소 필요 조도 강도 미만) 조도인 환경에서 약 1시간 작동시킬 수 있다.
- 완전히 충전하는 데에 소요되는 시간은 충전 조건에 따라 다르다. 수퍼캘리퍼스를 500lux(일반적인 제조 환경) 조도에서 사용하지 않은 채로 방치하면 완전히 충전하는 데에 약 1시간이 소요된다.

앱솔루트 디지매틱 캘리퍼스

500 시리즈 — 배터리 교체 불필요

SPC

ABSOLUTE®
Absolute System Patented by MITUTOYO

(상세 내용은 9 페이지 참조)

미쓰도요의 앱솔루트 솔라 디지매틱 캘리퍼스는 사용중 디스플레이의 전원을 꺼도 원점을 유지한다. 60 Lux 이상의 밝기에서 앱솔루트 솔라 캘리퍼스의 전원이 켜져 측정할 수 있다.

특징

- 빛의 부족으로 전원이 꺼져도 영점 설정을 다시 할 필요가 없다.
- 태양 전지판이 하드 코팅되어 있어 안전하게 사용할 수 있다.
- 오버스피드 에러의 염려가 없다.

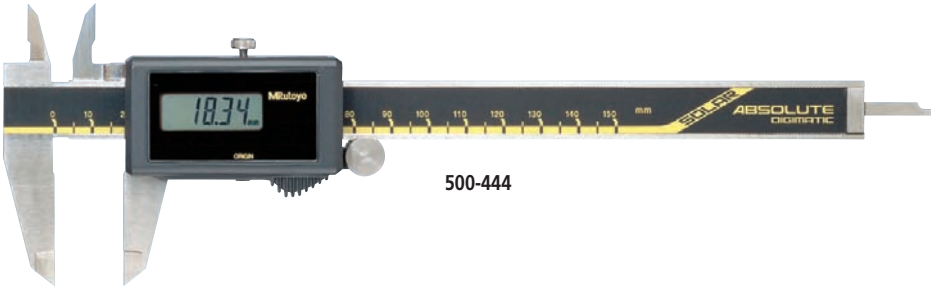

500-444

테크니컬 데이터

정도: ±0.02mm (양자화 오차 제외)
분해능: 0.01mm 또는 .0005"/0.01mm
반복 정도: 0.01mm
디스플레이: LCD
표준 길이: 앱솔루트 전자기 캐퍼시턴스 타입 리니어 앤코더
최대 응답 속도: 무제한
배터리: 태양 전지*
방진/방수 보호 수준: IP67
*60lux 이상의 주변 조도에서 연속적으로 사용할 수 있다.

기능

원점 설정, 데이터 홀드, 데이터 출력, 인치/미리 변환 (인치/미리 모델)
경보음: 카운팅 값 조합 에러시

옵션 액세서리

959143: 데이터 홀드 유니트
959149: 데이터 스위치가 부착된 SPC 케이블 (1m)
959150: 데이터 스위치가 부착된 SPC 케이블 (2m)

사양

미리

측정범위	주문번호	비고 (깊이 측정용 바/썸 롤러)	
0 - 100mm	**500-443**	ø1.9mm 로드	썸 롤러 장착
0 - 100mm	**500-453***	ø1.9mm 로드	썸 롤러 장착
0 - 150mm	**500-444**	블레이드	썸 롤러 장착
0 - 150mm	**500-454***	블레이드	썸 롤러 장착
0 - 200mm	**500-445**	블레이드	썸 롤러 장착
0 - 200mm	**500-455***	블레이드	썸 롤러 장착

*SPC 데이터 출력 장치 미포함

인치/미리

측정범위	주문번호	비고 (깊이 측정용 바/썸 롤러)	
0 - 4"	**500-463**	ø3/40" 로드	썸 롤러 장착
0 - 4"	**500-473***	ø3/40" 로드	썸 롤러 장착
0 - 6"	**500-464**	블레이드	썸 롤러 장착
0 - 6"	**500-474***	블레이드	썸 롤러 장착
0 - 8"	**500-465**	블레이드	썸 롤러 장착
0 - 8"	**500-475***	블레이드	썸 롤러 장착

*SPC 데이터 출력 장치 미포함

치수

단위: mm

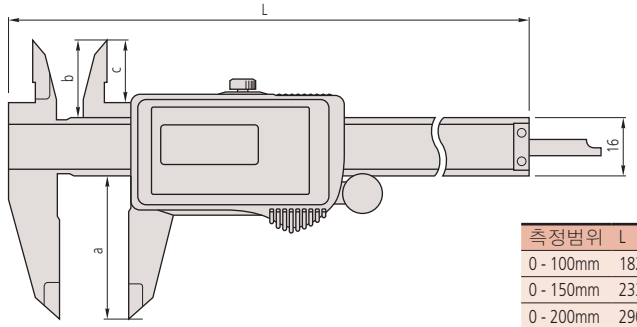

측정범위	L	a	b	c
0 - 100mm	182	40	21	16.5
0 - 150mm	233	40	21	16.5
0 - 200mm	290	50	24.5	20

Mitutoyo

앱솔루트 방수 타입 캘리퍼스

500 시리즈 - IP66/67 등급을 준수하는 방진/방수

특징

- 냉각수, 용수, 분진 또는 오일에 노출되는 작업장 여건에서 사용 가능.
- 스케일을 청소할 필요가 없이 사용하기 간편.
- 첨단 디자인.
- 앱솔루트 측정 시스템 채용.
- 자동 전원 on/off.
- 데이터 출력 기능.

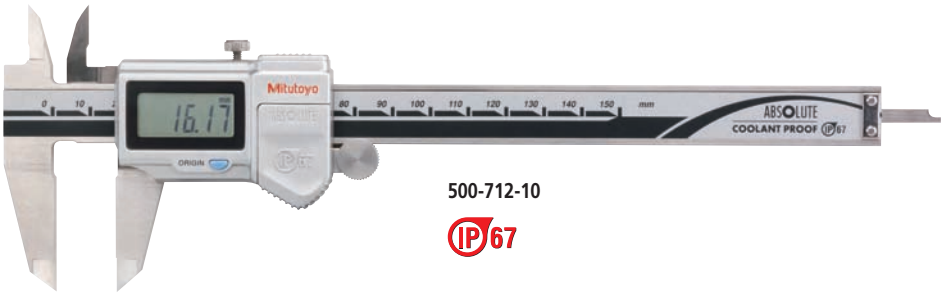

500-712-10

IP67

500-634

IP66

500-703-10

IP67

500-702-10

IP67

SPC

ABSOLUTE Absolute System Patented by MITUTOYO (상세 내용은 9 페이지 참조)

www.tuv.com TÜV TÜV Rheinland ID:2011207400 IP67 (상세 내용은 9 페이지 참조)

www.tuv.com TÜV TÜV Rheinland ID:3011207400 IP66 (상세 내용은 9 페이지 참조)

Mitutoyo guarantees the product quality. PROPRIETARY INSPECTION CERTIFICATE (상세 내용은 9 페이지 참조)

내장된 ABS(앱솔루트) 스케일로 이들 캘리퍼스의 전원을 켠 후 원점 재설정을 하지 않고 곧바로 사용할 수 있다 . 이것은 버니어 캘리퍼스 측정과 마찬가지로 손쉽게 측정할 수 있다 .

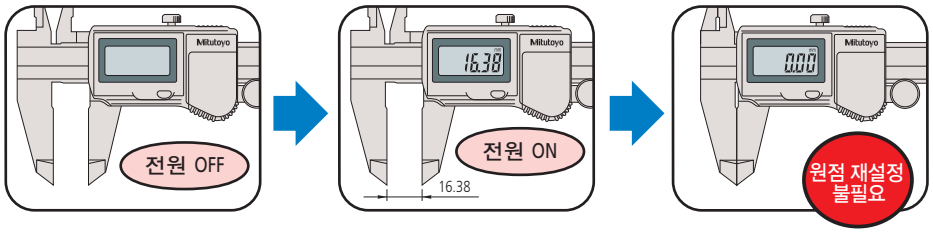

검사 성적서

CERTIFICATE OF INSPECTION / CERTIFICAT DE CONTROLE

Mitutoyo Corporation

측정 데이터 출력 기능은 방수 SPC 케이블과 함께 사용할 수 있다.

테크니컬 데이터

정도: ±0.02mm (≤200mm), ±0.03mm (>200mm) (양자화 오차 제외)
분해능: 0.01mm 또는 .0005"/0.01mm
반복 정도: 0.01mm
디스플레이: LCD
길이 표준: 앱솔루트 전자기 유도 리니어 앤코더
최대 응답 속도: 무제한
배터리: SR44 (1 개 / 2 개*), **938882**
배터리 수명: 연속 사용시 약 3년 (1 개: 300mm 이상 모델)
방진/방수 보호 등급: IP66* 또는 IP67
*0 - 300mm 모델

기능

원점 설정, 영점설정, 자동 전원 on/off, 데이터 출력, 인치/미리 변환 (인치/미리 모델)
경보음: 배터리 저전압, 카운팅 값 조합 에러시

옵션 액세서리

05CZA624: 데이터 스위치가 부착된 SPC 케이블 (1m)
05CZA625: 데이터 스위치가 부착된 SPC 케이블 (2m)

05CZA624

방수 시험에 사용되는 공기 누출 탐지 시스템

일반적으로 방수 성능을 평가하기 위해서 공기 누출 시험을 한다. 시험은 측정 공구를 캡슐에 장착함으로서 시작된다. 다음으로, 같은 압력을 가지는 공기가 캡슐과 마스터에 공급된 후 밸브가 닫힌다. 캡슐에서 측정 공구로 공기가 새지 않으면 캡슐의 공기압이 마스터와 같은 공기압으로 유지되며, 차동 압력 게이지가 계속해서 중앙을 가리킨다. 그렇지만, 일부 공기가 측정 공기로 새어 들어가면 차동 압력 게이지에 의해서 표시되는 양에 있어서 공기압 차이를 만든다. 그렇게 해서 공기압 차이 탐지로 누출을 판단하는 기준으로 이용한다. 모든 ABS 방수 캘리퍼스 및 방수 마이크로미터는 제품 품질을 보증하기 위해서 이런 방식으로 공기 누출 시험을 한다.

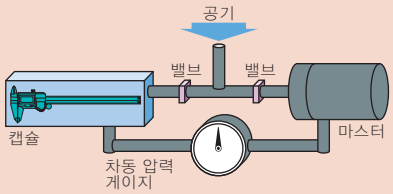

IP66보호 등급

수준 6: 방진
먼지가 들어가지 않는다.

수준 6: 강력한 수압 방수.
강력한 수압*이 어느 방향으로부터 분사되어도 유해한 영향을 주지 않는다.
*직접 분사 제트의 크기: 12.5 mm(내경)
노즐을 사용해서 100kPa의 제트 물을 약 3미터 거리에서 분당 100리터로 최소한 3분간 분사.

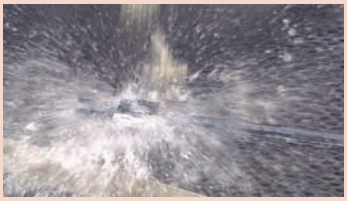

IP67 보호 등급

수준 6: 방진
먼지가 들어가지 않는다.

수준 7: 물 속에 일시적으로 넣었을 때 방수 효과를 가진다.
표준 조건의 압력과 시간 (30분) 하에서 수심 1미터에 일시적으로 담궜을 때 침수로 인해 유해한 영향을 미치지 않는다.

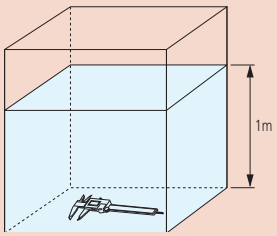

사양

미리

측정범위	주문번호	비고 (깊이 측정용 바/썸 롤러, 기타)		
0 - 150mm	**500-702-10***	블레이드	썸 롤러 장착	—
0 - 150mm	**500-712-10**	블레이드	썸 롤러 장착	—
0 - 150mm	**500-706-11***	블레이드	—	—
0 - 150mm	**500-716-11**	블레이드	—	—
0 - 150mm	**500-709-11***	ø1.9mm 로드	—	—
0 - 150mm	**500-719-10**	ø1.9mm 로드	썸 롤러 장착	—
0 - 150mm	**500-721-10**	블레이드	썸 롤러 장착	외경 측정용 카바이드 팁 조
0 - 150mm	**500-723-10**	블레이드	썸 롤러 장착	외측 및 내측 측정용 카바이드 팁 부착 죠
0 - 150mm	**500-727-11**	블레이드	—	외측 및 내측 측정용 카바이드 팁 부착 죠
0 - 200mm	**500-703-10***	블레이드	썸 롤러 장착	—
0 - 200mm	**500-713-10**	블레이드	썸 롤러 장착	—
0 - 200mm	**500-707-11***	블레이드	—	—
0 - 200mm	**500-717-11**	블레이드	—	—
0 - 200mm	**500-722-10**	블레이드	썸 롤러 장착	외경 측정용 카바이드 팁 조
0 - 200mm	**500-724-10**	블레이드	썸 롤러 장착	외측 및 내측 측정용 카바이드 팁 부착 죠
0 - 200mm	**500-728-11**	—	—	외측 및 내측 측정용 카바이드 팁 부착 죠
0 - 300mm	**500-634**	—	썸 롤러 장착	—
0 - 300mm	**500-639**	—	—	—
0 - 300mm	**500-624***	—	썸 롤러 장착	—
0 - 300mm	**500-628***	—	—	—

*SPC 데이터 출력 장치 미포함

인치/미리

측정범위	주문번호	비고 (깊이 측정용 바/썸 롤러, 기타)		
0 - 6"	**500-752-10***	블레이드	썸 롤러 장착	—
0 - 6"	**500-762-10**	블레이드	썸 롤러 장착	—
0 - 6"	**500-768-10***	ø3/40″ 로드	썸 롤러 장착	—
0 - 6"	**500-769-10**	ø3/40″ 로드	썸 롤러 장착	—
0 - 6"	**500-731-10***	블레이드	썸 롤러 장착	외경 측정용 카바이드 팁 조
0 - 6"	**500-735-10**	블레이드	썸 롤러 장착	외경 측정용 카바이드 팁 조
0 - 6"	**500-733-10***	블레이드	썸 롤러 장착	외측 및 내측 측정용 카바이드 팁 부착 죠
0 - 6"	**500-737-10**	블레이드	썸 롤러 장착	외측 및 내측 측정용 카바이드 팁 부착 죠
0 - 8"	**500-753-10***	블레이드	썸 롤러 장착	—
0 - 8"	**500-763-10**	블레이드	썸 롤러 장착	—
0 - 8"	**500-732-10***	블레이드	썸 롤러 장착	외경 측정용 카바이드 팁 조
0 - 8"	**500-736-10**	블레이드	썸 롤러 장착	외경 측정용 카바이드 팁 조
0 - 8"	**500-734-10***	블레이드	썸 롤러 장착	외측 및 내측 측정용 카바이드 팁 부착 죠
0 - 8"	**500-738-10**	블레이드	썸 롤러 장착	외측 및 내측 측정용 카바이드 팁 부착 죠
0 - 12"	**500-684**	—	썸 롤러 장착	—
0 - 12"	**500-674***	—	썸 롤러 장착	—

*SPC 데이터 출력 장치 미포함

치수

단위: mm

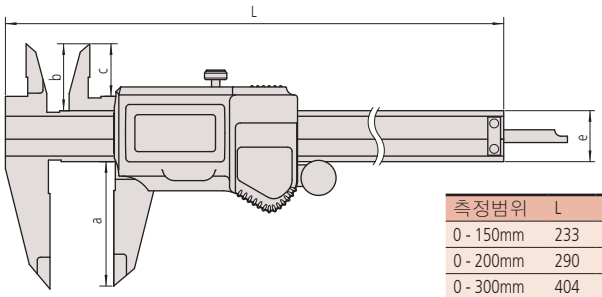

측정범위	L	a	b	c	e
0 - 150mm	233	40	21	16.5	16
0 - 200mm	290	50	24.5	20	16
0 - 300mm	404	64	27.5	22	20

앱솔루트 디지매틱 캘리퍼스

500 시리즈 — 독자적인 앱솔루트 앤코딩 기술 적용

미쓰도요의 앱솔루트 디지매틱 캘리퍼스는 차세대 전자 캘리퍼스이다. 일단 원점이 설정되면 항상 그 점을 기억하여 전원을 켤 때마다 대형 LCD 화면이 실제 슬라이더 위치를 표시해서 측정을 시작할 준비가 된다. 앱솔루트 앤코더 기술은 원점 설정을 반복해서 할 필요가 없으며, 오버스피드 에러도 염려할 필요가 없다.

부드러운 슬라이더 이동을 위한 고품질 가이드 표면

적형적인 경우

Ra: 0.126μm

ABS 디지매틱 캘리퍼스

Ra: 0.07μm

특징

- 쉽게 리딩할 수 있는 대형 LCD
- ZERO/ABS 키:슬라이더의 위치에 관계없이 디스플레이를 영점으로 설정할 수 있어 점진적인 비교 측정이 가능하다. 또한 이 스위치를 누르면 절대 좌표로 돌아가서 원점 (일반적으로 죠-클로즈 포인트) 에서의 실제 위치가 표시된다.
- 데이터 홀드 유니트 (959143) 는 옵션이다
- 카바이드 팁이 부착된 죠 타입의 캘리퍼스도 구입 가능하다.

SPC

ABSOLUTE® Absolute System Patented by MITUTOYO

(상세 내용은 9 페이지 참조)

Mitutoyo guarantees the product quality. PROPRIETARY INSPECTION CERTIFICATE

(상세 내용은 9 페이지 참조)
* 300mm/12" 이하 범위의 모델

500-150-20

500-181-20

치수

단위: mm

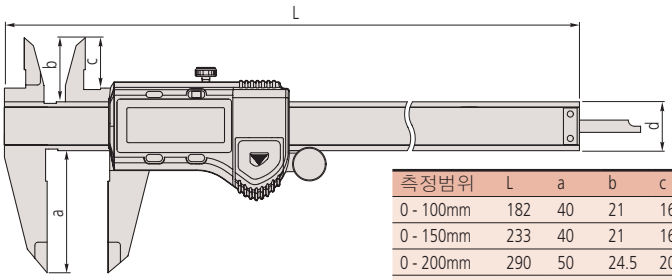

측정범위	L	a	b	c	e
0 - 100mm	182	40	21	16.5	16
0 - 150mm	233	40	21	16.5	16
0 - 200mm	290	50	24.5	20	16
0 - 300mm	403	64	27.5	22	20

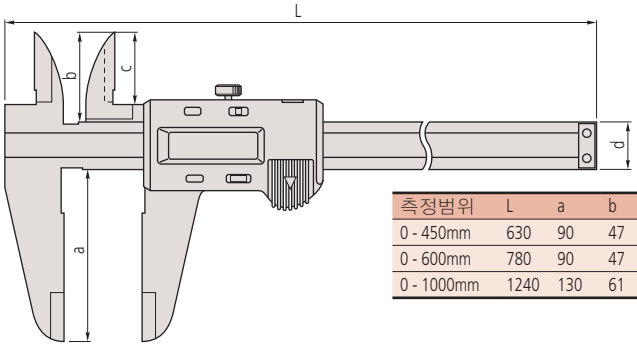

측정범위	L	a	b	c	e
0 - 450mm	630	90	47	38	25
0 - 600mm	780	90	47	38	25
0 - 1000mm	1240	130	61	50	32

테크니컬 데이터

정도: ±0.02mm (≤200mm), ±0.03mm (≤300mm)
±0.05mm (≤600mm), ±0.07mm (≤1000mm)
(양자화 오차 제외)
분해능: 0.01mm 또는 .0005"/0.01mm
반복 정도: 0.01mm
디스플레이: LCD
표준 길이: 앱솔루트 전자기 캐퍼시턴스 타입 리니어 앤코더
최대 응답 속도: 무제한
배터리: SR44 (1 개), **938882**
배터리 수명: 연속 사용시 약 3.5년

기능

원점 설정, 영점설정, 데이터 출력, 인치/미리 변환 (인치/미리 모델)
경보음: 배터리 저전압, 카운팅 값 조합 에러시

옵션 액세서리

959143: 데이터 홀드 유니트
959149: 데이터 스위치가 부착된 SPC 케이블 (1m)
959150: 데이터 스위치가 부착된 SPC 케이블 (2m)

959143

959149

사양

미리

측정범위	주문번호	비고 (깊이 측정용 바/썸 롤러, 기타)		
0 - 100mm	**500-150-20**	ø1.9mm 로드	썸 롤러 장착	—
0 - 100mm	**500-180-20***	ø1.9mm 로드	—	—
0 - 150mm	**500-151-20**	블레이드	썸 롤러 장착	—
0 - 150mm	**500-154-20**	블레이드	썸 롤러 장착	슬라이더 절단부에 고정나사 부착
0 - 150mm	**500-155-20**	블레이드	썸 롤러 장착	외측 및 내측 측정용 카바이드 팁 부착 죠
0 - 150mm	**500-158-20**	ø1.9mm 로드	썸 롤러 장착	—
0 - 150mm	**500-181-20***	블레이드	—	—
0 - 200mm	**500-152-20**	블레이드	썸 롤러 장착	—
0 - 200mm	**500-156-20**	블레이드	썸 롤러 장착	슬라이더 절단부에 고정나사 부착
0 - 200mm	**500-157-20**	블레이드	썸 롤러 장착	외측 및 내측 측정용 카바이드 팁 부착 죠
0 - 200mm	**500-182-20***	블레이드	—	—
0 - 300mm	**500-153**	블레이드	썸 롤러 장착	—
0 - 450mm	**500-500-10**	—	—	—
0 - 600mm	**500-501-10**	—	—	—
0 - 1000mm	**500-502-10**	—	—	—

*SPC 데이터 출력 장치 미포함

인치/미리

측정범위	주문번호	비고 (깊이 측정용 바/썸 롤러, 기타)		
0 - 4"	**500-170-20**	ø3/40" 로드	썸 롤러 장착	—
0 - 4"	**500-195-20***	ø3/40" 로드	썸 롤러 장착	—
0 - 6"	**500-171-20**	블레이드	썸 롤러 장착	—
0 - 6"	**500-174-20**	블레이드	썸 롤러 장착	슬라이더 절단부에 고정나사 부착
0 - 6"	**500-175-20**	블레이드	썸 롤러 장착	외측 및 내측 측정용 카바이드 팁 부착 죠
0 - 6"	**500-178-20**	ø3/40" 로드	썸 롤러 장착	—
0 - 6"	**500-196-20***	블레이드	썸 롤러 장착	—
0 - 6"	**500-159-20***	블레이드	썸 롤러 장착	슬라이더 절단부에 고정나사 부착
0 - 6"	**500-160-20***	블레이드	썸 롤러 장착	외측 및 내측 측정용 카바이드 팁 부착 죠
0 - 8"	**500-172-20**	블레이드	썸 롤러 장착	—
0 - 8"	**500-176-20**	블레이드	썸 롤러 장착	슬라이더 절단부에 고정나사 부착
0 - 8"	**500-177-20**	블레이드	썸 롤러 장착	외측 및 내측 측정용 카바이드 팁 부착 죠
0 - 8"	**500-197-20***	블레이드	썸 롤러 장착	—
0 - 8"	**500-163-20***	블레이드	썸 롤러 장착	슬라이더 절단부에 고정나사 부착
0 - 8"	**500-164-20***	블레이드	썸 롤러 장착	외측 및 내측 측정용 카바이드 팁 부착 죠
0 - 12"	**500-173**	블레이드	썸 롤러 장착	—
0 - 12"	**500-167**	블레이드	썸 롤러 장착	슬라이더 절단부에 고정나사 부착
0 - 12"	**500-168**	블레이드	썸 롤러 장착	외측 및 내측 측정용 카바이드 팁 부착 죠
0 - 12"	**500-193***	블레이드	썸 롤러 장착	—
0 - 12"	**500-165***	블레이드	—	슬라이더 절단부에 고정나사 부착
0 - 12"	**500-166***	블레이드	—	외측 및 내측 측정용 카바이드 팁 부착 죠
0 - 18"	**500-505-10**	—	썸 롤러 장착	—
0 - 24"	**500-506-10**	—	썸 롤러 장착	—
0 - 40"	**500-507-10**	—	썸 롤러 장착	—

*SPC 데이터 출력 장치 미포함

500-502-10 500-501-10 500-500-10

Mitutoyo

버니어 캘리퍼스

530 시리즈 — 표준 모델

특징

- 단순하고 기본적인 다자인.
- 외측, 내측, 깊이 및 단차를 측정할 수 있다.
- 버니어 면의 각도(14도)가 작아 리딩이 쉽다.
- 버니어 캘리퍼스와 별개의 판독 스케일(미터/인치 및 인치 모델에만 해당)
- 슬라이더 상단부에 고정나사가 부착되어 있다.
- 카바이드 팁이 부탁된 죠 타입의 캘리퍼스도 구입 가능하다.

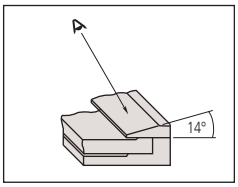

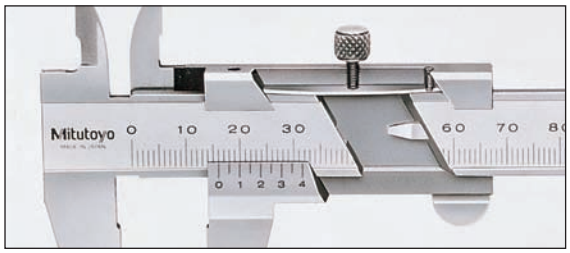

테크니컬 데이터

정도: ±0.05mm (≤200mm), ±0.08mm (≤300mm)
±0.10mm (≤600mm), ±0.15mm (≤1000mm)
고정도 타입:
±0.03mm (≤200mm), ±0.04mm (≤300mm)

최소 눈금: 0.05mm, 0.05mm (1/128") 또는 .001"
(1/128")
고정도 타입:
0.02mm 또는 0.02mm (.001")

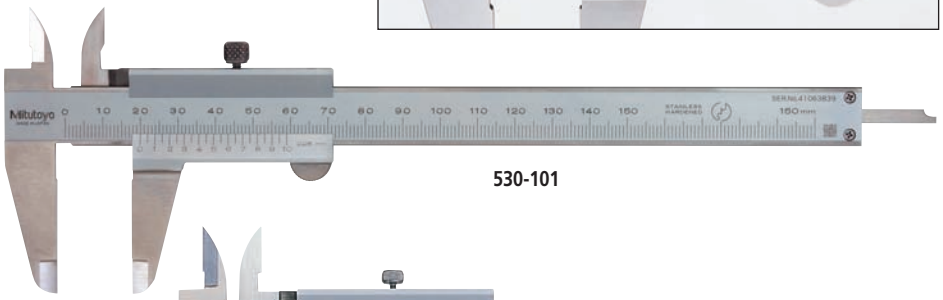

530-101

530-109

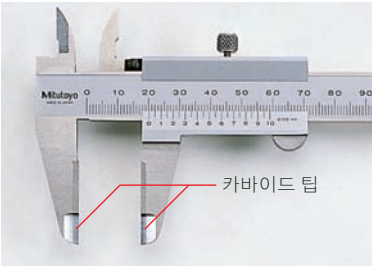

카바이드 팁이 부착된 죠 타입

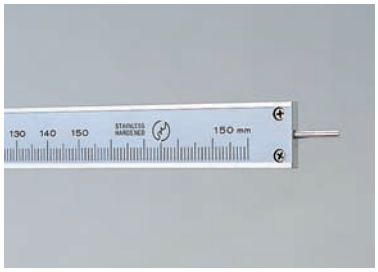

원형 깊이 측정용 바 타입

치수

단위: mm

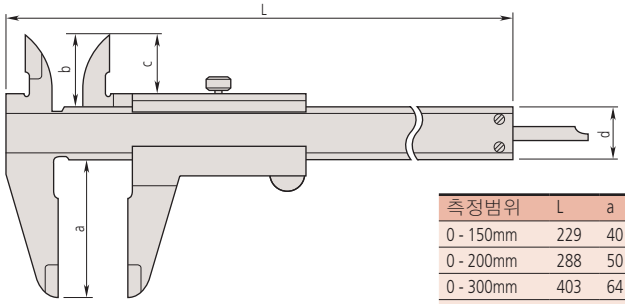

측정범위	L	a	b	c	d
0 - 150mm	229	40	21	17	16
0 - 200mm	288	50	24.5	20.5	16
0 - 300mm	403	64	27.5	22	20
0 - 600mm	780	90	47	38	25
0 - 1000mm	1240	130	60	50	32

측정 용도

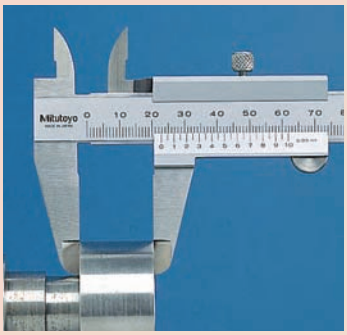

외측 측정

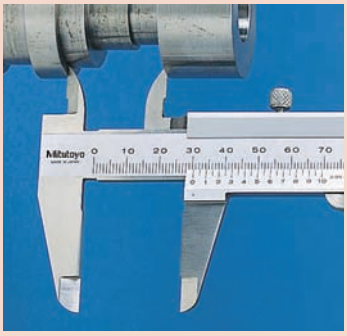

내측 측정

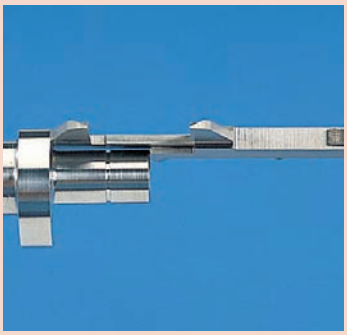

단차 측정

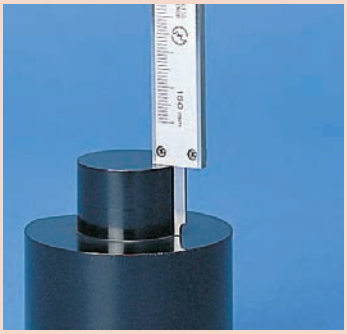

깊이 측정

사양

미리

측정범위	주문번호	비고 (깊이 측정용 바/세컨드 스케일 눈금/기타)		
0 - 150mm	**530-102**	ø1.9mm 로드	—	—
0 - 150mm	**530-101**	블레이드	—	—
0 - 150mm	**530-320**	블레이드	—	슬라이더 절단부에 고정나사 부착
0 - 150mm	**530-335**	블레이드	—	외측 및 내측 측정용 카바이드 팁 부착 죠
0 - 150mm	**530-319**	블레이드	—	슬라이더 하단부에 고정나사 부착
0 - 150mm	**530-122***	블레이드	—	고정도 타입: ±0.03mm
0 - 200mm	**530-108**	블레이드	—	—
0 - 200mm	**530-321**	블레이드	—	슬라이더 절단부에 고정나사 부착
0 - 200mm	**530-123***	블레이드	—	고정도 타입: ±0.03mm
0 - 300mm	**530-109**	블레이드	—	—
0 - 300mm	**530-322**	블레이드	—	슬라이더 절단부에 고정나사 부착
0 - 300mm	**530-124***	블레이드	—	고정도 타입: ±0.04mm
0 - 600mm	**530-501**	—	—	—
0 - 1000mm	**530-502**	—	—	—

*최소 눈금: 0.02mm

미리/인치

미터/인치 더블 스케일

측정범위	주문번호	비고 (깊이 측정용 바/세컨드 스케일 눈금/기타)		
0 - 150mm	**530-104**	블레이드	1/128"	—
0 - 150mm	**530-316**	블레이드	1/128"	슬라이더 하단부에 고정나사 부착
0 - 150mm	**530-125**	블레이드	1/128"	—
0 - 150mm	**530-312***	블레이드	.001"	고정도 타입: ±0.03mm
0 - 200mm	**530-114**	블레이드	1/128"	—
0 - 200mm	**530-118***	블레이드	.001"	고정도 타입: ±0.03mm
0 - 300mm	**530-115**	블레이드	1/128"	—
0 - 300mm	**530-119***	블레이드	.001"	고정도 타입: ±0.04mm

*최소 눈금: 0.02mm

인치

인치/인치 더블 스케일

측정범위	주문번호	비고 (깊이 측정용 바/세컨드 스케일 눈금/기타)		
0 - 6"	**530-105**	블레이드	1/128"	—
0 - 6"	**530-314**	블레이드	1/128"	슬라이더 절단부에 고정나사 부착
0 - 8"	**530-116**	블레이드	1/128"	—

버니어 캘리퍼스

560, 536 시리즈 — 시차 방지 타입

특징

- 시각상의 리딩 오차를 방지할 수 있으므로, 측정이 용이하고 정확하다.

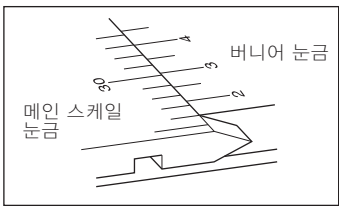

- 외측, 내측, 깊이 및 단차를 측정할 수 있다.
- 슬라이더 상단부에 고정나사가 부착되어 있다.
- 왼손잡이용 특수 모델 (536 시리즈)도 구입 가능하다.

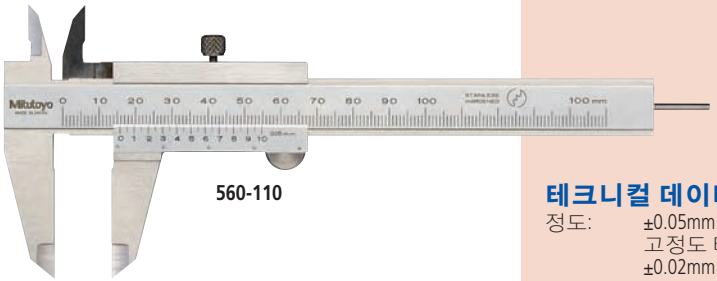

560-110

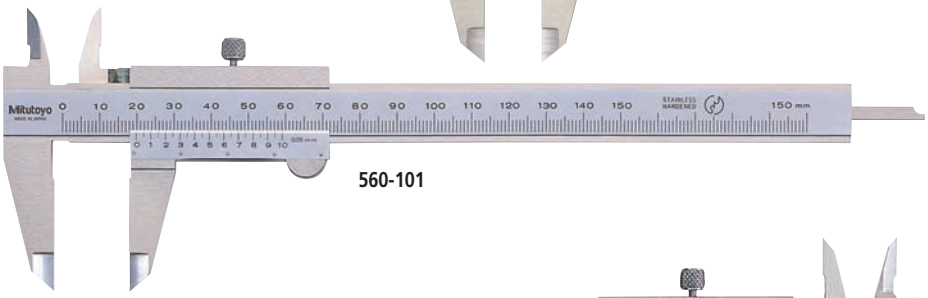

560-101

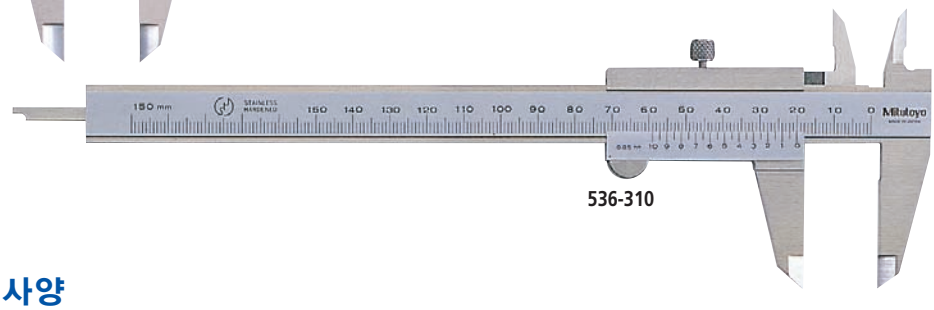

536-310

테크니컬 데이터

정도: ±0.05mm (≤200mm), ±0.08mm (≤300mm)
고정도 타입:
±0.02mm (≤150mm), ±0.03mm (≤200mm)

최소 눈금: 0.05mm 또는 0.05mm (1/128")
고정도 타입:
0.02mm 또는 0.02mm (.001")

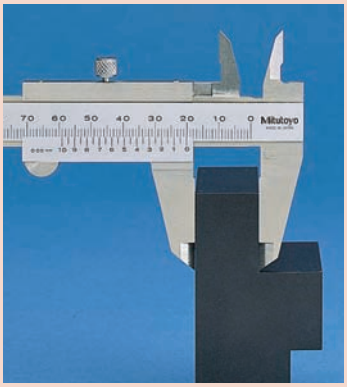

사양

미리

측정범위	주문번호	비고 (깊이 측정용 바/세컨드 스케일 눈금/기타)		
0 - 100mm	**560-110**	ø1.9mm 로드	—	—
0 - 150mm	**560-101**	블레이드	—	—
0 - 150mm	**536-310**	블레이드	—	왼손잡이용
0 - 150mm	**560-122***	블레이드	—	고정도 타입: ±0.03mm
0 - 200mm	**560-108**	블레이드	—	—
0 - 300mm	**560-109**	블레이드	—	—

* 최소 눈금: 0.02mm

미리/인치 미터/인치 더블 스케일

측정범위	주문번호	비고 (깊이 측정용 바/세컨드 스케일 눈금/기타)		
0 - 100mm	**560-104**	블레이드	1/128"	—
0 - 200mm	**560-118***	블레이드	.001"	고정도 타입: ±0.03mm

* 최소 눈금: 0.02mm

치수

단위: mm

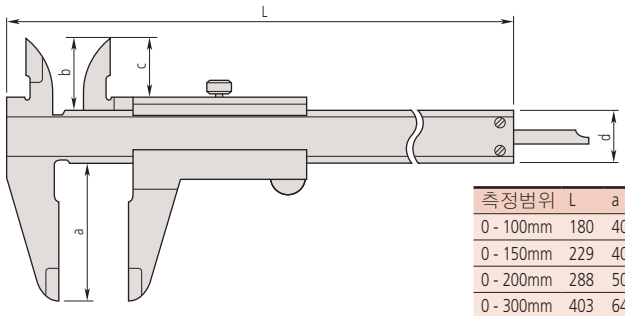

측정범위	L	a	b	c	d
0 - 100mm	180	40	21	16.5	16
0 - 150mm	229	40	21	16.5	16
0 - 200mm	288	50	24.5	20	16
0 - 300mm	403	64	27.5	22	20

버니어 캘리퍼스

532 시리즈 — 미세 조정 가능

특징

- 슬라이더를 미세하게 이동시키기 위한 미세 조정 장치와 함께 제공.
- 외측, 내측, 깊이 및 단차를 측정할 수 있다.

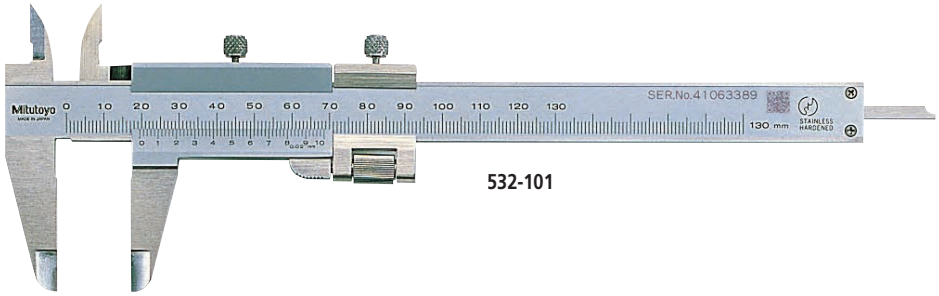

532-101

테크니컬 데이터

정도: ±0.03mm (≤180mm), ±0.04mm (≤280mm)
최소 눈금: 0.02mm, 0.02mm (.001") 또는 .001" (1/128")

사양

미리

측정범위	주문번호	비고 (깊이 측정용 바/세컨드 스케일 눈금/기타)		
0 - 130mm	**532-101**	블레이드	—	미세 조정 장치 부착
0 - 180mm	**532-102**	블레이드	—	미세 조정 장치 부착
0 - 280mm	**532-103**	블레이드	—	미세 조정 장치 부착

미리/인치 미터/인치 더블 스케일

측정범위	주문번호	비고 (깊이 측정용 바/세컨드 스케일 눈금/기타)		
0 - 130mm	**532-119**	블레이드	.001"	미세 조정 장치 부착
0 - 180mm	**532-120**	블레이드	.001"	미세 조정 장치 부착
0 - 280mm	**532-121**	블레이드	.001"	미세 조정 장치 부착

인치 인치/인치 더블 스케일

측정범위	주문번호	비고 (깊이 측정용 바/세컨드 스케일 눈금/기타)		
0 - 5"	**532-104**	블레이드	1/128"	미세 조정 장치 부착
0 - 7"	**532-105**	블레이드	1/128"	미세 조정 장치 부착
0 - 11"	**532-106**	블레이드	1/128"	미세 조정 장치 부착

치수

단위: mm

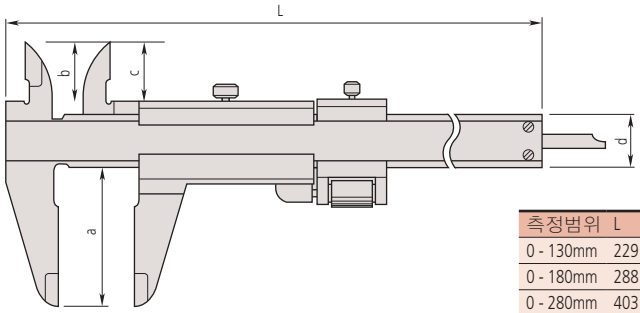

측정범위	L	a	b	c	d
0 - 130mm	229	40	21.5	17	16
0 - 180mm	288	50	25	20.5	16
0 - 280mm	403	64	27.5	22	20

버니어 캘리퍼스

531 시리즈 — 썸 클램프 내장

특징

- 슬라이더는 썸 클램프가 장착된 스핀들을 눌렀을 때만 이동한다.
- 외측, 내측, 깊이 및 단차를 측정할 수 있다.

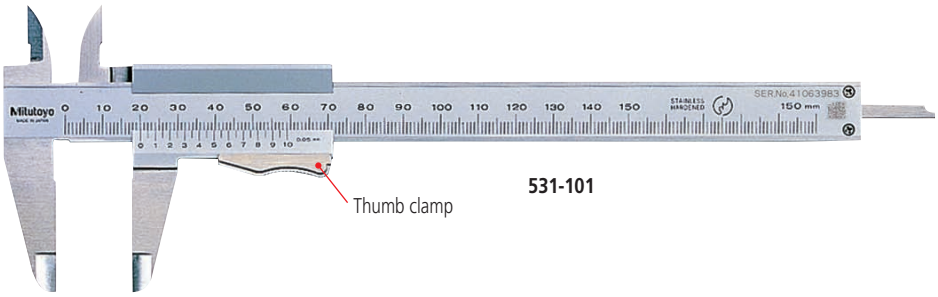

테크니컬 데이터

정도: 사양 목록 참조.
최소 눈금: 0.05mm, 0.05mm (1/128") 또는 .001" (1/128")
고정도 타입
0.02mm 또는 0.02mm (.001")

사양

미리

측정범위	주문번호	정도	비고 (깊이 측정용 바/세컨드 스케일 눈금/기타)		
0 - 150mm	**531-101**	±0.05mm	블레이드	—	—
0 - 150mm	**531-140***	±0.03mm	블레이드	—	고정도 모델
0 - 200mm	**531-102**	±0.05mm	블레이드	—	—
0 - 200mm	**531-141***	±0.03mm	블레이드	—	고정도 모델
0 - 300mm	**531-103**	±0.08mm	블레이드	—	—
0 - 300mm	**531-142***	±0.04mm	블레이드	—	고정도 모델

* 최소 눈금: 0.02mm

미리/인치 미터/인치 더블 스케일

측정범위	주문번호	정도	비고 (깊이 측정용 바/세컨드 스케일 눈금/기타)		
0 - 150mm	**531-107**	±0.05mm	블레이드	1/128"	—
0 - 150mm	**531-122**	±0.05mm	블레이드	1/128"	인치/미리 변환 라벨 부착
0 - 150mm	**531-128***	±0.03mm	블레이드	.001"	고정도 모델
0 - 200mm	**531-108**	±0.05mm	블레이드	1/128"	—
0 - 200mm	**531-129***	±0.03mm	블레이드	.001"	고정도 모델
0 - 300mm	**531-109**	±0.08mm	블레이드	1/128"	—
0 - 300mm	**531-112***	±0.04mm	블레이드	.001"	고정도 모델

* 최소 눈금: 0.02mm

인치 인치/인치 더블 스케일

측정범위	주문번호	정도	비고 (깊이 측정용 바/세컨드 스케일 눈금/기타)		
0 - 6"	**531-113**	±.0015"	블레이드	1/128"	—
0 - 8"	**531-114**	±.0015"	블레이드	1/128"	—

치수

단위: mm

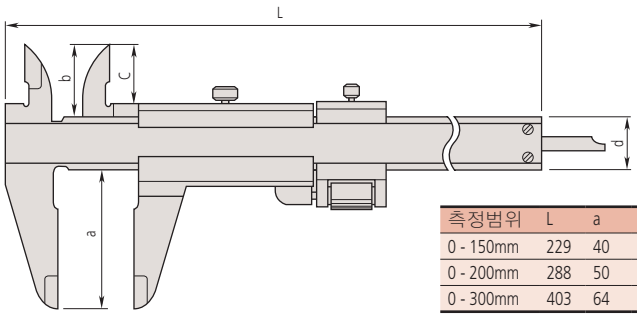

측정범위	L	a	b	c	d
0 - 150mm	229	40	21.5	17	16
0 - 200mm	288	50	25	20.5	16
0 - 300mm	403	64	27.5	22	20

버니어 캘리퍼스

522 시리즈 — 시각상의 판독 오차를 방지할 수 있는 타입

특징

- 메인 및 버니어 스케일은 메인 스케일의 다이아몬드형(8각형) 단면처리로 인해 시각상의 리딩 에러를 없애기 위해서 동일 평면상에 고정되어 있다.
- 외측, 내측, 깊이 및 단차를 측정할 수 있다.
- 슬라이더 아래의 클램핑 나사 부착.

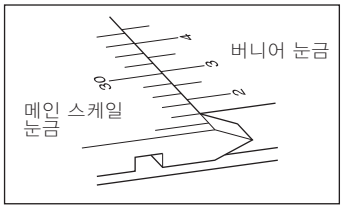

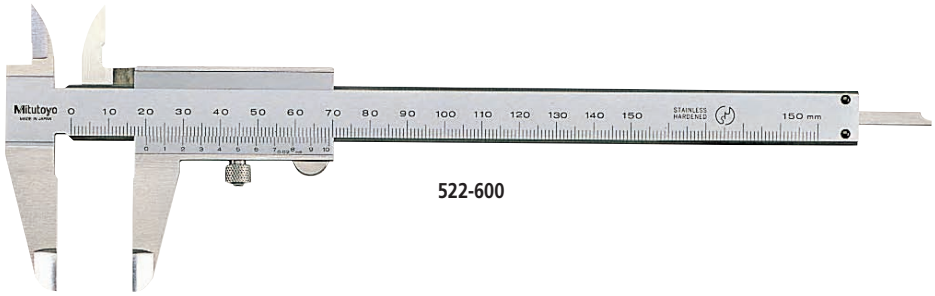

522-600

테크니컬 데이터

정도: 사양 목록 참조.
최소 눈금: 0.05mm 또는 0.05mm (1/128")
고정도 타입:
0.02mm 또는 0.02mm (.001")

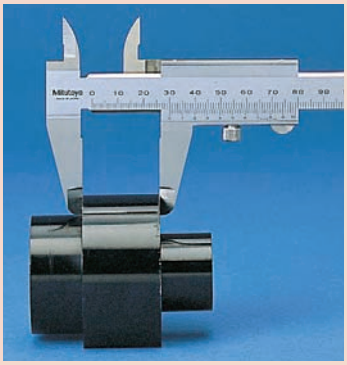

사양

미리

측정범위	주문번호	정도	비고 (깊이 측정용 바/세컨드 스케일 눈금/기타)		
0 - 150mm	**522-600**	±0.05mm	블레이드	—	—
0 - 150mm	**522-606***	±0.03mm	블레이드	—	고정도 모델

*최소 눈금: 0.02mm

미리/인치 미터/인치 더블 스케일

측정범위	주문번호	정도	비고 (깊이 측정용 바/세컨드 스케일 눈금/기타)		
0 - 150mm	**522-601**	±0.05mm	블레이드	1/128"	—
0 - 150mm	**522-602***	±0.03mm	블레이드	.001"	고정도 모델

*최소 눈금: 0.02mm

치수

단위: mm

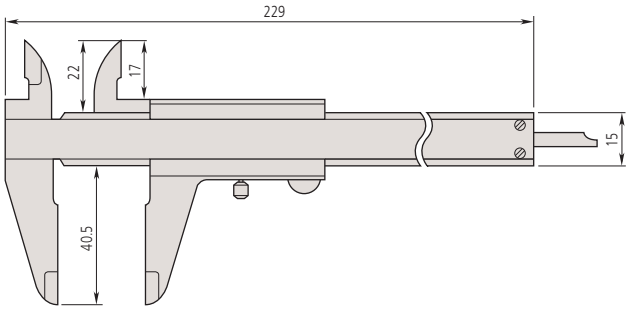

앱솔루트 디지매틱 및 버니어 캘리퍼스

550, 160 시리즈 — 니브형 죠 내장

특징

- 죠의 측정면이 라운드로 가공되어 내경을 정확히 측정할 수 있다.
- 내경 및 외경 측정은 상하 슬라이더 최소 눈금 (160 시리즈)으로 리딩할 수 있다.
- 미세 조정 장치가 부착된 타입도 구매가 가능하다 (160 시리즈).
- 간편하고 정확한 측정을 위해서 시각상의 판독 오차를 방지할 수 있는 버니어 스케일 타입도 구매가 가능하다 (160 시리즈).

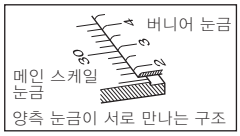

- SPC 출력 장치 제공 (550 시리즈

SPC

ABSOLUTE®
Absolute System Patented by MITUTOYO

(상세 내용은 9 페이지 참조)

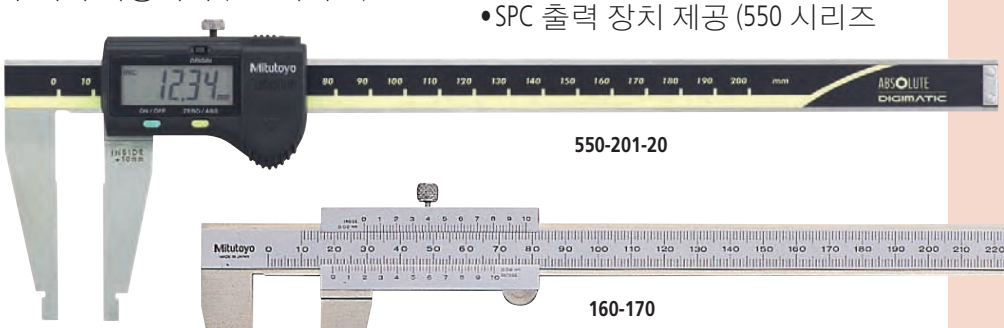

550-201-20

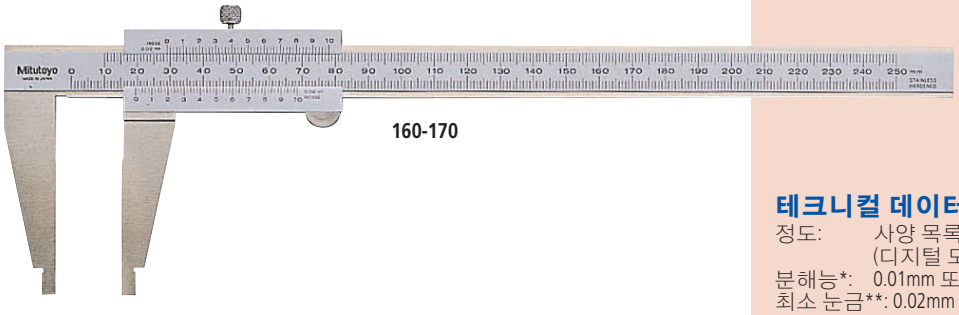

160-170

사양

미리 디지털 모델

측정범위*	주문번호	정도	비고
0 (10) - 200mm	**550-201-20**	±0.03mm	—
0 (10) - 300mm	**550-231-10**	±0.03mm	간편한 내경 측정을 위한 옵셋/프리셋 기능
0 (20) - 450mm	**550-203-10**	±0.05mm	—
0 (20) - 600mm	**550-205-10**	±0.05mm	—
0 (20) - 1000mm	**550-207-10**	±0.07mm	—

*( ): 내경 측정의 최소 치수

인치/미리 디지털 모델

측정범위*	주문번호	정도	비고
0 (.4") - 8"	**550-221-20**	±.001"	—
0 (.4") - 12"	**550-241-10**	±.0015"	간편한 내경 측정을 위한 옵셋/프리셋 기능
0 (.5") - 18"	**550-223-10**	±.002"	—
0 (.5") - 24"	**550-225-10**	±.002"	—
0 (1") - 40"	**550-227-10**	±.003"	—

*( ): 내경 측정의 최소 치수

미리 미터/미터 더블 스케일 부착

측정범위*	주문번호	정도	비고
0 (10) - 200mm	**160-170**	±0.03mm	시각상의 리딩 오차를 방지할 수 있는 버니어 스케일 (0.02mm 최소 눈금)을 부착한 고정도 모델
0 (10) - 300mm	**160-180**	±0.04mm	시각상의 리딩 오차를 방지할 수 있는 버니어 스케일 (0.02mm 최소 눈금)을 부착한 고정도 모델
0 (20) - 450mm	**160-130**	±0.10mm	—
0 (20) - 600mm	**160-131**	±0.10mm	—
0 (20) - 1000mm	**160-132**	±0.15mm	—

*( ): 내경 측정의 최소 치수

치수

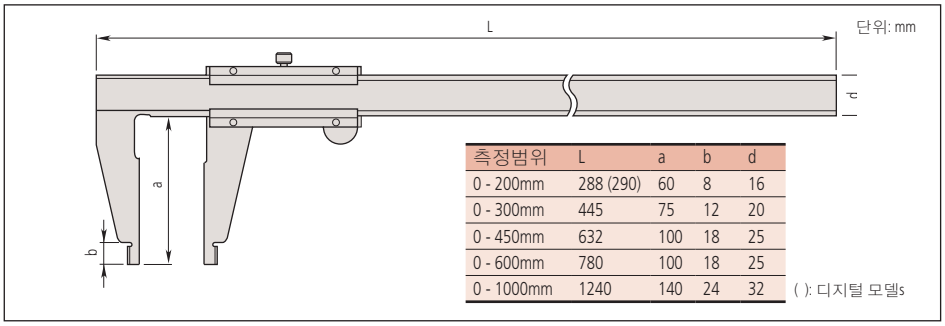

측정범위	L	a	b	d
0 - 200mm	288 (290)	60	8	16
0 - 300mm	445	75	12	20
0 - 450mm	632	100	18	25
0 - 600mm	780	100	18	25
0 - 1000mm	1240	140	24	32

( ): 디지털 모델s

테크니컬 데이터

정도: 사양 목록 참조.
(디지털 모델은 양자화 오차 제외)
분해능*: 0.01mm 또는 .0005"/0.01mm
최소 눈금**: 0.02mm
디스플레이*: LCD
길이 표준*: 앱솔루트 전자기 캐퍼시턴스 타입 리니어 앤코더
최대 응답 속도*: 무제한
배터리*: SR44 (1 개), **938882**
배터리 수명*: 연속 사용시 약 3.5년
*디지털 모델 **아날로그 모델

디지털 모델의 기능

원점 설정, 영점설정, 데이터 출력, 인치/미리 변환 (인치/미리 모델)
경보음: 배터리 저전압, 카운팅 값 조합 에러시

디지털 모델용 옵션 액세서리

959143: 데이터 홀드 유니트
959149: 데이터 스위치가 부착된 SPC 케이블 (1m)
959150: 데이터 스위치가 부착된 SPC 케이블 (2m)

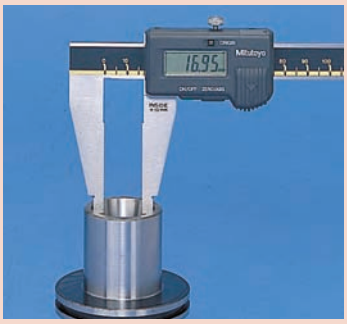

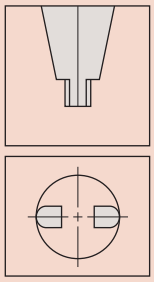

정확한 CD 측정을 위한 라운드 표면의 죠

앱솔루트 디지매틱 및 버니어 캘리퍼스

551, 533 시리즈 — 나브형 죠 및 표준형 죠 장착

SPC

ABSOLUTE®
Absolute System Patented by MITUTOYO

(상세 내용은 9 페이지 참조)

특징

- 죠의 측정면이 라운드로 가공되어 내경을 정확히 측정할 수 있다.
- 내경 및 외경 측정은 상하 슬라이더 최소 눈금 (533 시리즈)으로 리딩할 수 있다.
- 미세 조정 장치가 부착된 타입도 구매가 가능하다 (533 시리즈).
- 간편하고 정확한 측정을 위해서 시각상의 리딩 오차를 방지할 수 있는 버니어 스케일 타입도 구매가 가능하다 (533 시리즈).
- SPC 출력 장치 제공 (551 시리즈).

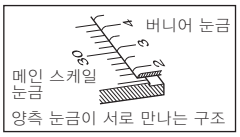

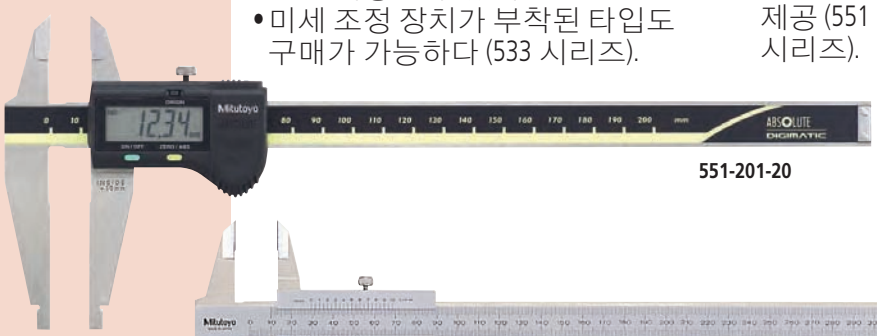
551-201-20

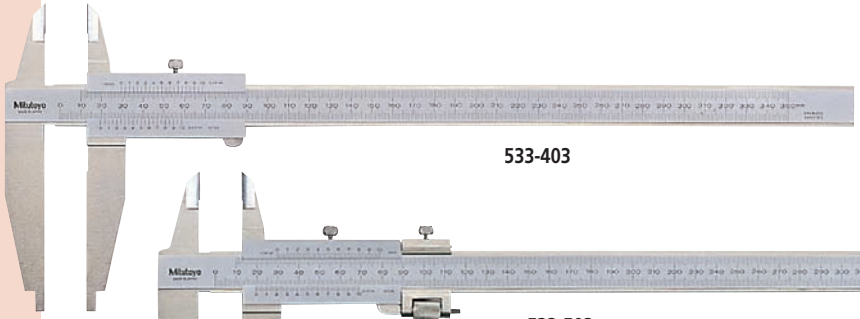
533-403

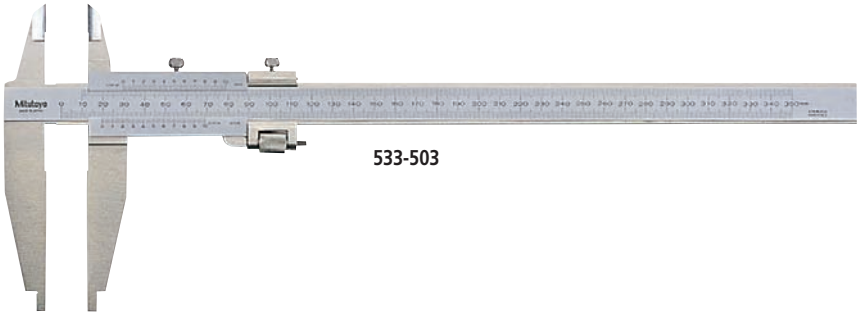
533-503

테크니컬 데이터

정도: 사양 목록 참조.
(디지털 모델은 양자화 오차 제외)
분해능*: 0.01mm 또는 .0005"/0.01mm
최소 눈금**: 0.02mm 또는 0.05mm
디스플레이*: LCD
길이 표준*: 앱솔루트 전자기 캐퍼시턴스 타입 리니어 앤코더
최대 응답 속도*: 무제한
배터리*: SR44 (1 개), **938882**
배터리 life*: 연속 사용시 약 3.5년
*디지털 모델 **아날로그 모델

디지털 모델의 기능

원점 설정, 영점설정, 데이터 출력, 인치/미리 변환 (인치/미리 모델)
경보음: 배터리 저전압, 카운팅 값 조합 에러시

디지털 모델용 옵션 액세서리

959143: 데이터 홀드 유니트
959149: 데이터 스위치가 부착된 SPC 케이블 (1m)
959150: 데이터 스위치가 부착된 SPC 케이블 (2m)

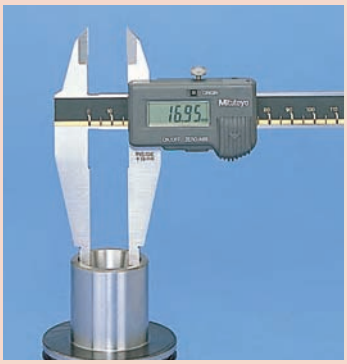

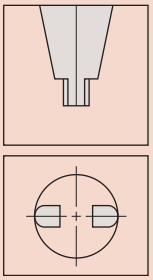

정확한 CD 측정을 위한 라운드 표면의 죠

사양

미리 디지털 모델

측정범위*	주문번호	정도	비고
0 (10) - 200mm	**551-201-20**	±0.03mm	—
0 (10) - 300mm	**551-231-10**	±0.04mm	간편한 내경 측정을 위한 옵셋/프리셋 기능
0 (20) - 500mm	**551-204-10**	±0.06mm	—
0 (20) - 750mm	**551-206-10**	±0.06mm	—
0 (20) - 1000mm	**551-207-10**	±0.07mm	—

*( ): 내경 측정의 최소 치수

인치/미리 디지털 모델

측정범위*	주문번호	정도	비고
0 (.4") - 8"	**551-221-20**	±.001"	—
0 (.4") - 12"	**551-241-10**	±.002"	간편한 내경 측정을 위한 옵셋/프리셋 기능
0 (.5") - 20"	**551-224-10**	±.0025"	—
0 (.5") - 30"	**551-226-10**	±.0025"	—
0 (1") - 40"	**551-227-10**	±.003"	—

*( ): 내경 측정의 최소 치수

미리 미터/미터 더블 스케일 부착

측정범위*	주문번호	정도	비고
0 (10) - 200mm	**533-401**	±0.05mm	간편한 내경 측정을 위한 옵셋/프리셋 기능
0 (10) - 300mm	**533-403**	±0.08mm	간편한 내경 측정을 위한 옵셋/프리셋 기능
0 (20) - 450mm	**533-404**	±0.10mm	—
0 (20) - 750mm	**533-405**	±0.12mm	—
0 (20) - 1000mm	**533-406**	±0.15mm	—

*( ): 내경 측정의 최소 치수

미리 미터/미터 더블 스케일 부착

측정범위*	주문번호	정도	비고
0 (10) - 280mm	**533-503***	±0.04mm	시각상의 리딩 오차를 방지할 수 있는 버니어 스케일 (0.02mm 최소 눈금) 을 부착한 고정도
0 (20) - 500mm	**533-504***	±0.05mm	0.02mm 최소 눈금의 고정도 모델
0 (20) - 750mm	**533-505***	±0.06mm	0.02mm 최소 눈금의 고정도 모델
0 (20) - 1000mm	**533-506***	±0.07mm	0.02mm 최소 눈금의 고정도 모델

*( ): 내경 측정의 최소 치수

Mitutoyo

다이얼 캘리퍼스

505 시리즈

특징

- 부드럽게 작동하고 충격에도 보호되도록 다이얼이 새롭게 고안되었다.
- 슬라이더 표면을 티타늄 코팅으로 처리하여 내구성을 강화하였다 (0-300mm와 0-12" 모델 제외). 100,000번의 슬라이딩 시험에도 마모가 발생하지 않는다.
- 외측, 내측, 깊이 및 단차를 측정할 수 있다.
- 슬라이더 상단부에 고정나사가 부착되어 있다.
- 카바이드 팁이 부착된 외측 및 내측 죠가 있는 특수 모델도 구입 가능하다.

PROPRIETARY INSPECTION CERTIFICATE

(상세 내용은 9 페이지 참조)

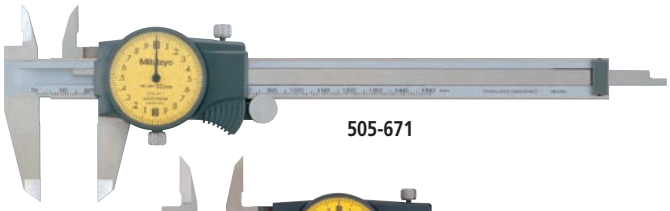
505-671

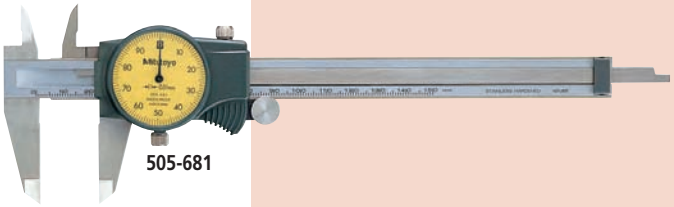
505-681

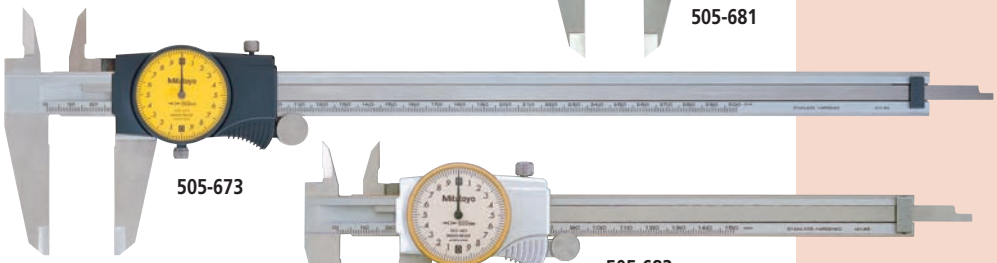
505-673

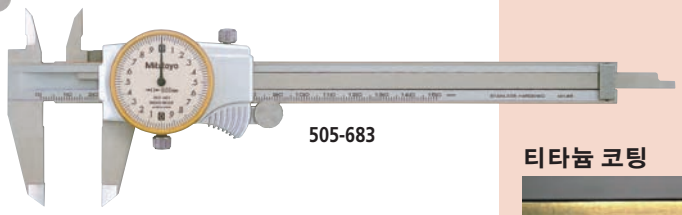
505-683

사양

미리

측정범위	주문번호	정도	비고 (다이얼 눈금/기타)	
0 - 100mm	**505-680**	±0.015mm	0.01mm, 1mm/rev	—
0 - 150mm	**505-671 / 505-683***	±0.03mm	0.02mm, 2mm/rev	—
0 - 150mm	**505-707**	±0.03mm	0.02mm, 2mm/rev	슬라이더 절단부에 고정나사 부착
0 - 150mm	**505-711**	±0.03mm	0.02mm, 2mm/rev	외측 및 내측 측정용 카바이드 팁 부착 죠
0 - 150mm	**505-681 / 505-685***	±0.02mm	0.01mm, 1mm/rev	—
0 - 200mm	**505-672 / 505-684***	±0.03mm	0.02mm, 2mm/rev	—
0 - 200mm	**505-682 / 505-686***	±0.03mm	0.01mm, 1mm/rev	—
0 - 300mm	**505-673**	±0.04mm	0.02mm, 2mm/rev	—

*은색 커버 타입

인치

측정범위	주문번호	정도	비고 (다이얼 눈금/기타)	
0 - 4"	**505-674**	±.001"	.001", .1"/rev	—
0 - 6"	**505-675 / 505-689***	±.001"	.001", .1"/rev	—
0 - 6"	**505-708**	±.001"	.001", .1"/rev	슬라이더 절단부에 고정나사 부착
0 - 6"	**505-712**	±.001"	.001", .1"/rev	외측 및 내측 측정용 카바이드 팁 부착 죠
0 - 8"	**505-676 / 505-690***	±.002"	.001", .1"/rev	—
0 - 8"	**505-709**	±.002"	.001", .1"/rev	슬라이더 절단부에 고정나사 부착
0 - 8"	**505-713**	±.002"	.001", .1"/rev	외측 및 내측 측정용 카바이드 팁 부착 죠
0 - 12"	**505-720**	±.002"	.001", .2"/rev	—
0 - 12"	**505-677***	±.002"	.001", .1"/rev	—
0 - 12"	**505-721**	±.002"	.001", .2"/rev	슬라이더 절단부에 고정나사 부착
0 - 12"	**505-710***	±.002"	.001", .1"/rev	슬라이더 절단부에 고정나사 부착
0 - 12"	**505-714***	±.002"	.001", .1"/rev	외측 및 내측 측정용 카바이드 팁 부착 죠

*은색 커버 타입

치수

단위: mm

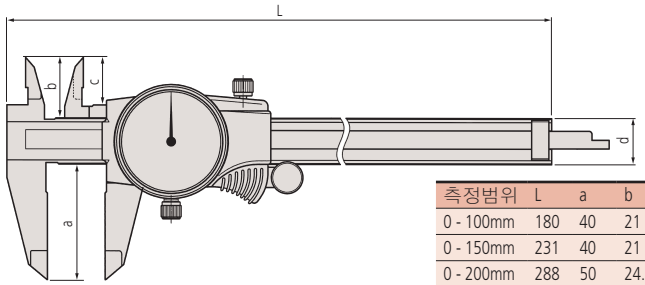

측정범위	L	a	b	c	d
0 - 100mm	180	40	21	16.5	16
0 - 150mm	231	40	21	16.5	16
0 - 200mm	288	50	24.5	20	16
0 - 300mm	403	64	27.5	22	20

티타늄 코팅

마모: 0μm

전형적인 경우

마모: 4μm

테크니컬 데이터

정도: 사양 목록 참조.
다이얼 눈금: 사양 목록 참조.

앱솔루트 방수 타입 카본 파이버 캘리퍼스

552 시리즈 — 호환 가능한 죠 부착

SPC

ABSOLUTE® Absolute System Patented by MITUTOYO

(상세 내용은 9 페이지 참조)

www.tuv.com TÜV TÜV Rheinland ID:3011207400

IP66

(상세 내용은 9 페이지 참조)

특징

- 적용 범위는 교체 가능한 죠(옵션)를 사용함으로서 확대할 수 있다.
- 고유의 클램핑 메카니즘을 채용하여 신속하고 간편한 죠의 교체. (한 쌍의 클램핑 휠이 표준 부속품으로 제공)
- 원하는 시작 지점을 설정하기 위한 프리셋 기능이 제공되어서 옵셋 측정값의 직접 리딩을 가능하게 한다.
- SPC 데이터 출력 기능 있음.

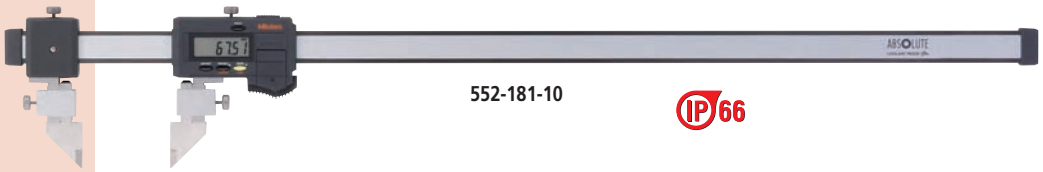

552-181-10

IP66

사양

미리

측정범위	주문번호	정도
0 - 450mm	**552-181-10**	±0.04mm
0 - 600mm	**552-182-10**	±0.04mm
0 - 1000mm	**552-183-10**	±0.05mm
0 - 1500mm	**552-184-10**	±0.09mm
0 - 2000mm	**552-185-10**	±0.12mm

인치/미리

측정범위	주문번호	정도
0 - 18"	**552-191-10**	±.002"
0 - 24"	**552-192-10**	±.002"
0 - 40"	**552-193-10**	±.002"
0 - 60"	**552-194-10**	±.004"
0 - 80"	**552-195-10**	±.005"

테크니컬 데이터

정도: 사양 목록 참조. (양자화 오차 제외)
분해능: 0.01mm 또는 .0005"/0.01mm
디스플레이: LCD
표준 길이: 앱솔루트 전자기 유도 리니어 앤코더
최대 응답 속도: 무제한
배터리: SR44 (1 개), **938882**
배터리 수명: 연속 사용시 약 5 000시간
방진/방수 보호 등급: IP66
표준 액세서리: 부착 클램프 (2 개), **05GZA033**

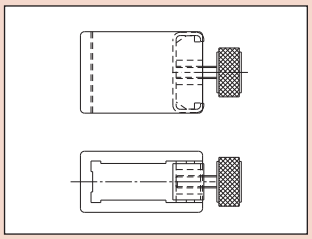

기능

원점 설정, 영점설정, 프리셋팅, 옵셋팅, 데이터 홀드, 자동 전원 on/off, 데이터 출력, 인치/미리 변환 (인치/미리 모델)
경보음: 배터리 저전압, 카운팅 값 조합 에러시

옵션 액세서리

05CZA624: 데이터 스위치가 부착된 SPC 케이블 (1m)
05CZA625: 데이터 스위치가 부착된 SPC 케이블 (2m)

호환 가능한 죠 (옵션)

단위: mm

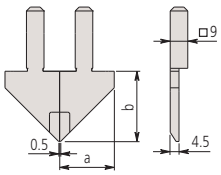

표준 타입

주문번호	구성부품	a	b
07CZA056	우 (**07CAA044**), 좌 (**07CAA045**)	28mm (1.1")	30mm (1.2")

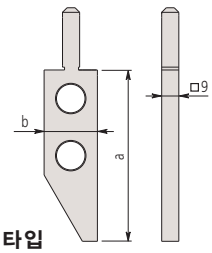

표면 플레이트 타입

주문번호	a	b
07CZA044	90mm (3.5")	28mm (1.1")

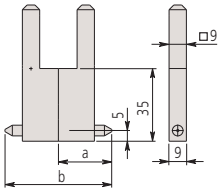

내점 타입

미리

주문번호	구성부품	a	b
07CZA058	**07CZA041** x 2개	25mm	50mm

인치

주문번호	구성부품	a	b
07CZA059	**07CZA048** x 2개	1"	2"

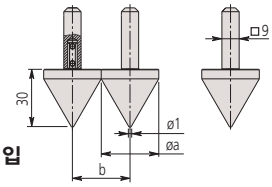

센터라인 타입

미리

주문번호	구성부품	a	b
07CZA057	**07CZA039** x 2개	30mm	30mm

인치

주문번호	구성부품	a	b
07CZA060	**07CZA047** x 2개	1.2"	1.2"

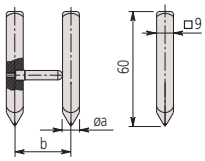

스크라이버 타입

미리

주문번호	구성부품	a	b
07CZA055	우 (**07CZA042**), 좌 (**07CZA043**)	8mm	30mm

인치

주문번호	구성부품	a	b
07CZA061	우 (**07CZA042**), 좌 (**07CZA049**)	031"	1.2"

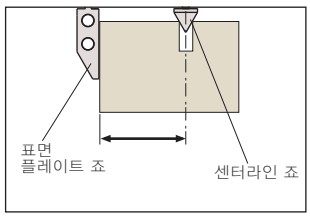

Mitutoyo

앱솔루트 방수 타입 카본 파이버 캘리퍼스

552 시리즈 — 호환 가능한 죠 부착

특징

- 빔과 죠에 CFRP (카본 파이버 강화 플라스틱)를 채용한 경량 디지매틱 캘리퍼스.
- 높은 내구성 및 취급의 편이성.
- 적용 범위는 교체 가능한 죠를 사용함으로서 확대할 수 있다.
- LCD로부터 내경 측정값을 직접 리딩. (옵셋 키를 눌러서 옵셋 값을 간편하게 설정할 수 있다.)
- 원하는 시작 지점을 설정하기 위한 프리셋 기능.
- SPC 데이터 출력 기능 있음
- 마그네틱 제품을 측정하기에 적절한 세라믹 죠가 부착된 특수 모델도 이용할 수 있다.

SPC

ABSOLUTE®
Absolute System Patented by MITUTOYO

www.tuv.com TÜV TÜV Rheinland ID:3011207400

IP66

(상세 내용은 9 페이지 참조)

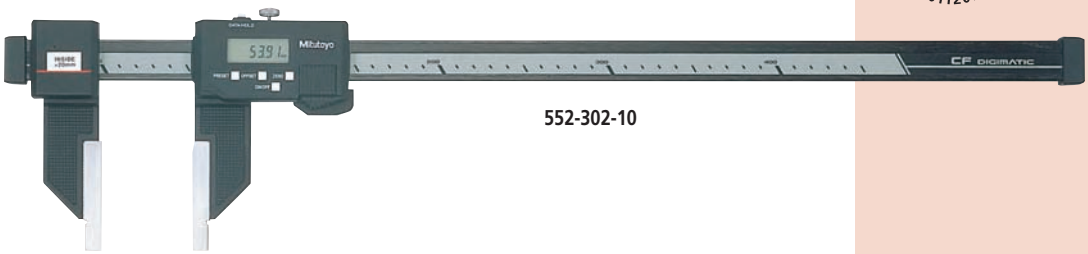

552-302-10

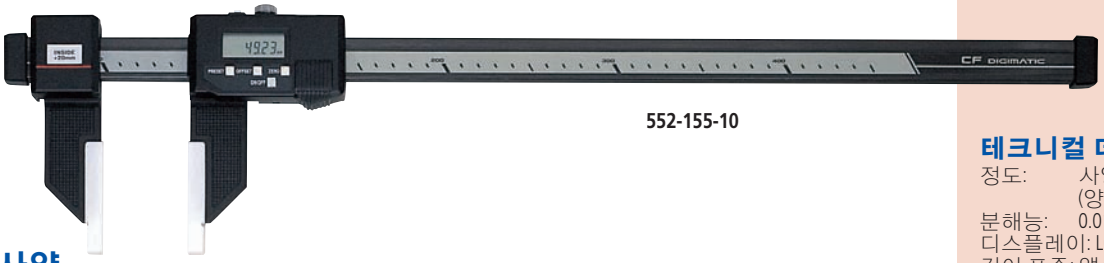

552-155-10

테크니컬 데이터

정도: 사양 목록 참조. (양자화 오차 제외)
분해능: 0.01mm 또는 .0005"/0.01mm
디스플레이: LCD
길이 표준: 앱솔루트 전자기 유도 리니어 앤코더
최대 응답 속도: 무제한
배터리: SR44 (1 개), **938882**
배터리 수명: 연속 사용시 약 5 000시간
방진/방수 보호 등급: IP66

사양

미리

측정범위*	주문번호	정도	비고
0 (20) - 450mm	**552-302-10 / 552-155-10**	±0.04mm	**552-155-10**: 세라믹 죠 부착
0 (20) - 600mm	**552-303-10 / 552-156-10**	±0.04mm	**552-156-10**: 세라믹 죠 부착
0 (20) - 1000mm	**552-304-10**	±0.05mm	—
0 (20) - 1500mm	**552-305-10**	±0.09mm	—
0 (20) - 2000mm	**552-306-10**	±0.12mm	—

*( ): 내경 측정의 최소 치수

인치/미리

측정범위*	주문번호	정도	비고
0 (.5") - 18"	**552-312-10 / 552-165-10**	±.002"	**552-165-10**: 세라믹 죠 부착
0 (.5") - 24"	**552-313-10 / 552-166-10**	±.002"	**552-166-10**: 세라믹 죠 부착
0 (1") - 40"	**552-314-10**	±.002"	—
0 (1") - 60"	**552-315-10**	±.004"	—
0 (1") - 80"	**552-316-10**	±.005"	—

*( ): 내경 측정의 최소 치수

미리 롱 죠 타입

측정범위*	주문번호	정도	비고
0 (20) - 450mm	**552-150-10**	±0.06mm	—
0 (20) - 600mm	**552-151-10**	±0.06mm	—
0 (20) - 1000mm	**552-152-10**	±0.07mm	—
0 (20) - 1500mm	**552-153-10**	±0.11mm	—
0 (20) - 2000mm	**552-154-10**	±0.14mm	—

*( ): 내경 측정의 최소 치수

인치/미리 롱 죠 타입

측정범위*	주문번호	정도	비고
0 (.5") - 18"	**552-160-10**	±.0025"	—
0 (.5") - 24"	**552-161-10**	±.0025"	—
0 (1") - 40"	**552-162-10**	±.003"	—
0 (1") - 60"	**552-163-10**	±.0045"	—
0 (1") - 80"	**552-164-10**	±.0055"	—

*( ): 내경 측정의 최소 치수

기능

원점 설정, 영점설정, 프리셋팅, 옵셋팅, 데이터 홀드, 자동 전원 on/off, 데이터 출력, 인치/미리 변환 (인치/미리 모델)
경보음: 배터리 저전압, 카운팅 값 조합 에러시

옵션 액세서리

05CZA624: 데이터 스위치가 부착된 SPC 케이블 (1m)
05CZA625: 데이터 스위치가 부착된 SPC 케이블 (2m)

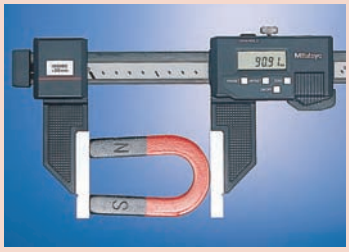

세라믹 죠 내장 모델

치수

단위: mm

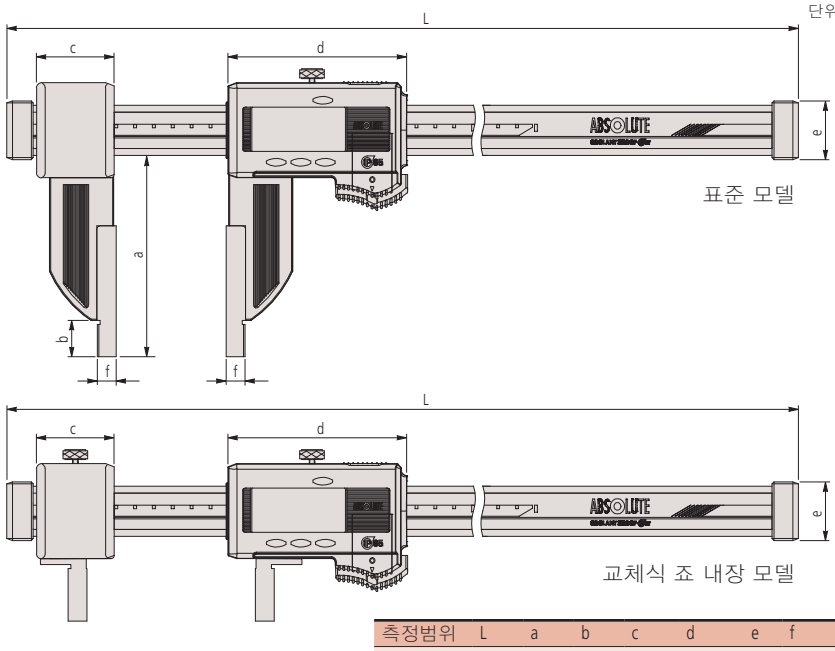

측정범위	L	a	b	c	d	e	f
0 - 450mm	640	100	18	41.2	91.8	25	10 (.25")
0 - 600mm	790	100	18	41.2	91.8	25	10 (.25")
0 - 1000mm	1230	150	24	62.8	113.8	32	10 (.5")
0 - 1500mm	1740	150	24	62.8	113.8	32	10 (.5")
0 - 2000mm	2250	150	24	62.8	113.8	32	10 (.5")

( ): 인치/미리 모델

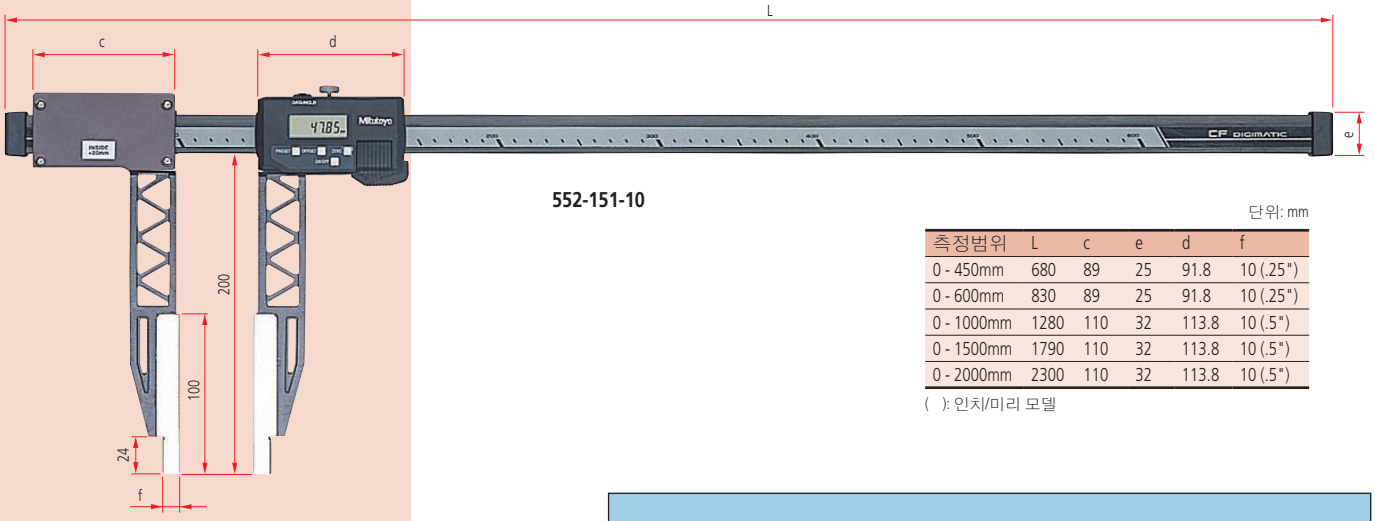

552-151-10

단위: mm

측정범위	L	c	e	d	f
0 - 450mm	680	89	25	91.8	10 (.25")
0 - 600mm	830	89	25	91.8	10 (.25")
0 - 1000mm	1280	110	32	113.8	10 (.5")
0 - 1500mm	1790	110	32	113.8	10 (.5")
0 - 2000mm	2300	110	32	113.8	10 (.5")

( ): 인치/미리 모델

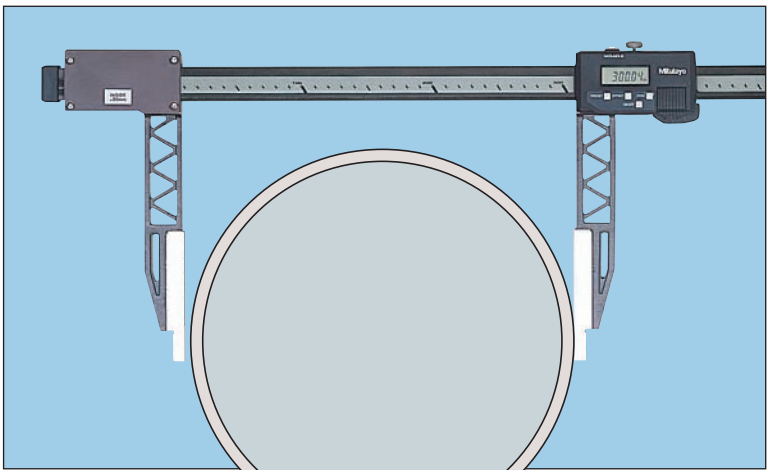

버니어 캘리퍼스

160 시리즈 — 니브형 죠 및 미세 조정 부착

특징

- 죠의 측정면이 라운드로 가공되어 내측을 정확히 측정할 수 있다.
- 슬라이더를 미세하게 이동시키기 위한 미세 조정 장치 내장. (**160-130-134** 비포함)
- 내경 및 외경 측정은 각각 상하 슬라이더 눈금으로 리딩할 수 있다.

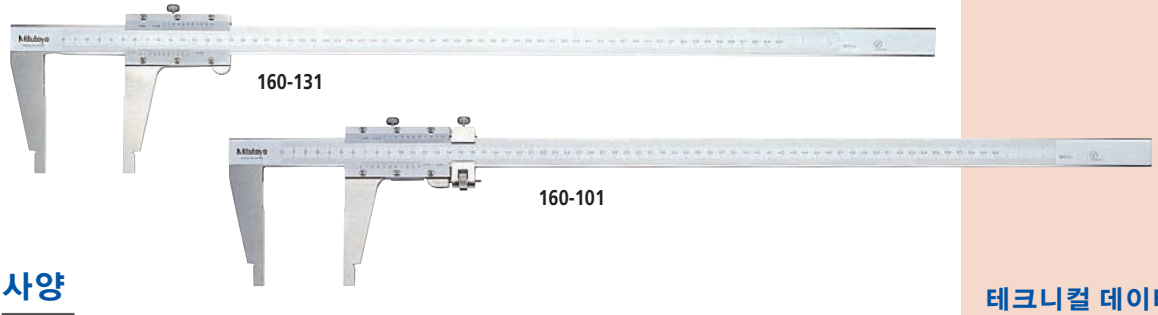

사양

미리 미터/미터 더블 스케일 부착

측정범위*	주문번호	정도	비고 (하단 스케일 눈금/상단 스케일 눈금, 기타)		
0 (20) - 450mm	**160-130**	±0.10mm	0.05mm	0.05mm	미세 조정 불가
0 (20) - 600mm	**160-131**	±0.10mm	0.05mm	0.05mm	미세 조정 불가
0 (20) - 1000mm	**160-132**	±0.15mm	0.05mm	0.05mm	미세 조정 불가
0 (20) - 1500mm	**160-133**	±0.22mm	0.05mm	0.05mm	미세 조정 불가
0 (20) - 2000mm	**160-134**	±0.28mm	0.05mm	0.05mm	미세 조정 불가

*( ): 내경 측정의 최소 치수

미리 미터/미터 더블 스케일 부착

측정범위*	주문번호	정도	비고 (하단 스케일 눈금/상단 스케일 눈금, 기타)		
0 (10) - 300mm	**160-127**	±0.04mm	0.02mm	0.02mm	—
0 (20) - 450mm	**160-128**	±0.05mm	0.02mm	0.02mm	—
0 (20) - 600mm	**160-101**	±0.05mm	0.02mm	0.02mm	—
0 (20) - 1000mm	**160-104**	±0.07mm	0.02mm	0.02mm	—
0 (20) - 1500mm	**160-110**	±0.09mm	0.02mm	0.02mm	—
0 (20) - 2000mm	**160-113**	±0.12mm	0.02mm	0.02mm	—

*( ): 내경 측정의 최소 치수

미리/인치 미터/인치 더블 스케일

측정범위*	주문번호	정도	비고 (하단 스케일 눈금/상단 스케일 눈금, 기타)		
0 (10) - 300mm	**160-150**	±0.04mm	0.02mm	.001"	내경 측정 리딩에서 +10mm/.394"
0 (20) - 450mm	**160-151**	±0.05mm	0.02mm	.001"	내경 측정 리딩에서 +20mm/.787"
0 (20) - 600mm	**160-153**	±0.05mm	0.02mm	.001"	내경 측정 리딩에서 +20mm/.787"
0 (20) - 1000mm	**160-155**	±0.07mm	0.02mm	.001"	내경 측정 리딩에서 +20mm/.787"
0 (20) - 1500mm	**160-157**	±0.09mm	0.02mm	.001"	내경 측정 리딩에서 +20mm/.787"
0 (20) - 2000mm	**160-159**	±0.12mm	0.02mm	.001"	내경 측정 리딩에서 +20mm/.787"

*( ): 내경 측정의 최소 치수

인치 인치/인치 더블 스케일

측정범위*	주문번호	정도	비고 (하단 스케일 눈금/상단 스케일 눈금, 기타)		
0 (.3") - 12"	**160-124**	±.0015"	.001"	.001"	—
0 (.5") - 18"	**160-116**	±.002"	.001"	.001"	—
0 (.5") - 24"	**160-102**	±.002"	.001"	.001"	—
0 (1") - 40"	**160-105**	±.003"	.001"	.001"	—
0 (1") - 60"	**160-111**	±.004"	.001"	.001"	—
0 (1") - 80"	**160-114**	±.005"	.001"	.001"	—

*( ): 내경 측정의 최소 치수

인치/미리 인치/미터 더블 스케일 내장

측정범위*	주문번호	정도	비고 (하단 스케일 눈금/상단 스케일 눈금, 기타)		
0 (.3") - 12"	**160-125**	±.0015"	.001"	0.02mm	내경 측정 리딩에서 +.3"/7.62mm
0 (.5") - 18"	**160-119**	±.002"	.001"	0.02mm	내경 측정 리딩에서 +.5"/12.7mm
0 (.5") - 24"	**160-103**	±.002"	.001"	0.02mm	내경 측정 리딩에서 +.5"/12.7mm
0 (1") - 40"	**160-106**	±.003"	.001"	0.02mm	내경 측정 리딩에서 +1"/25.4mm
0 (1") - 60"	**160-112**	±.004"	.001"	0.02mm	내경 측정 리딩에서 +1"/25.4mm
0 (1") - 80"	**160-115**	±.005"	.001"	0.02mm	내경 측정 리딩에서 +1"/25.4mm

*( ): 내경 측정의 최소 치수

테크니컬 데이터

정도: 사양 목록 참조.
최소 눈금: 사양 목록 참조.

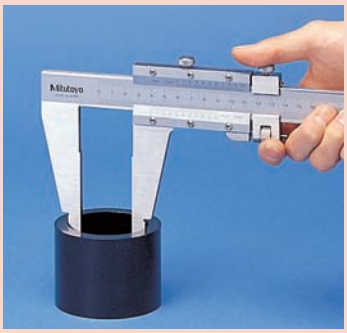

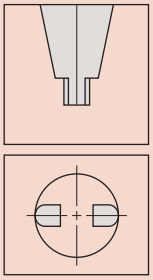

정확한 CD 측정을 위한 라운드 표면의 죠

치수

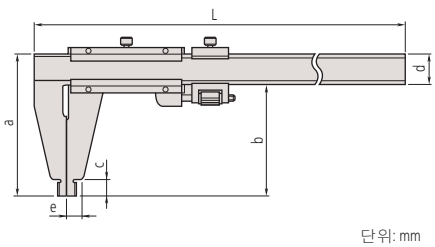

단위: mm

측정범위	L	a	b	c	d	e
0 - 300mm	445	95	25	12	20	10
0 - 450mm	630	125	100	18	25	14.8
0 - 600mm	780	125	100	18	25	14.8
0 - 1000mm	1240	172	140	24	32	17
0 - 1500mm	1800	212	180	30	32	19
0 - 2000mm	2300	220	180	30	40	23

롱 죠 버니어 캘리퍼스

534 시리즈

특징

- 미세한 부분까지 측정 가능한 롱 죠 캘리퍼스.

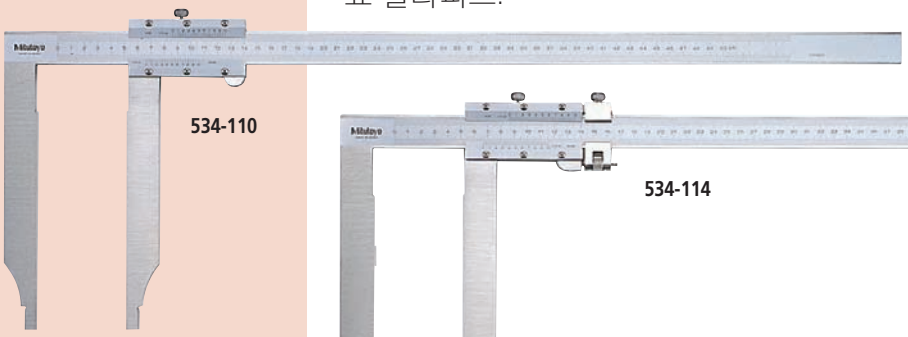

534-110

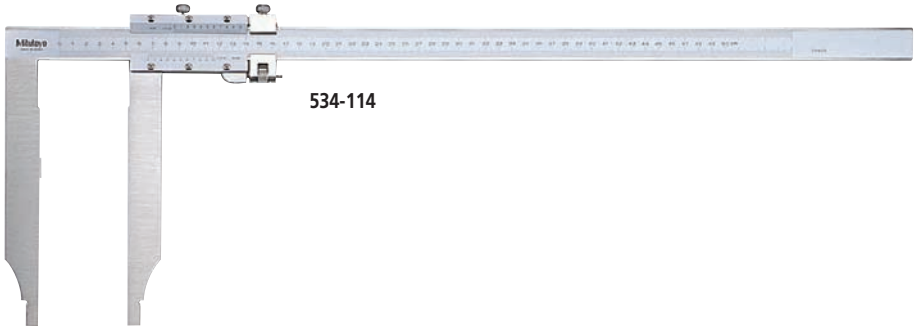

534-114

사양

미리 미터/미터 더블 스케일 부착

측정범위*	주문번호	정도	비고 (하단 스케일 눈금/상단 스케일 눈금, 기타)		
0 (10) - 300mm	**534-109**	±0.07mm	0.05mm	0.05mm	미세 조정 불가
0 (20) - 500mm	**534-110**	±0.13mm	0.05mm	0.05mm	미세 조정 불가

*( ): 내경 측정의 최소 치수

미리 미터/미터 더블 스케일 부착

측정범위*	주문번호	정도	비고 (하단 스케일 눈금/상단 스케일 눈금, 기타)		
0 (10) - 300mm	**534-113**	±0.04mm	0.02mm	0.02mm	—
0 (20) - 500mm	**534-114**	±0.06mm	0.02mm	0.02mm	—
0 (20) - 750mm	**534-115**	±0.08mm	0.02mm	0.02mm	—
0 (20) - 1000mm	**534-116**	±0.10mm	0.02mm	0.02mm	—

*( ): 내경 측정의 최소 치수

미리/인치 미터/인치 더블 스케일

측정범위*	주문번호	정도	비고 (하단 스케일 눈금/상단 스케일 눈금, 기타)		
0 (10) - 300mm	**534-101**	±0.07mm	0.05mm	1/128″	내경 측정 리딩에서 +10mm/.394″
0 (10) - 300mm	**534-105**	±0.04mm	0.02mm	.001″	내경 측정 리딩에서 +10mm/.394″
0 (20) - 500mm	**534-102**	±0.13mm	0.05mm	1/128″	내경 측정 리딩에서 +20mm/.787″
0 (20) - 500mm	**534-106**	±0.06mm	0.02mm	.001″	내경 측정 리딩에서 +20mm/.787″
0 (20) - 700mm	**534-103**	±0.16mm	0.05mm	1/128″	내경 측정 리딩에서 +20mm/.787″
0 (20) - 700mm	**534-107**	±0.08mm	0.02mm	.001″	내경 측정 리딩에서 +20mm/.787″
0 (20) - 1000mm	**534-104**	±0.20mm	0.05mm	1/128″	내경 측정 리딩에서 +20mm/.787″
0 (20) - 1000mm	**534-108**	±0.10mm	0.02mm	.001″	내경 측정 리딩에서 +20mm/.787″

*( ): 내경 측정의 최소 치수

인치 인치/인치 더블 스케일

측정범위*	주문번호	정도	비고 (하단 스케일 눈금/상단 스케일 눈금, 기타)		
0 (.3″) - 12"	**534-117**	±.002"	.001″	.001″	—
0 (.8″) - 20"	**534-118**	±.003"	.001″	.001″	—
0 (.8″) - 30"	**534-119**	±.004"	.001″	.001″	—
0 (.8″) - 40"	**534-120**	±.004"	.001″	.001″	—

*( ): 내경 측정의 최소 치수

테크니컬 데이터

정도: 사양 목록 참조.
최소 눈금: 사양 목록 참조.

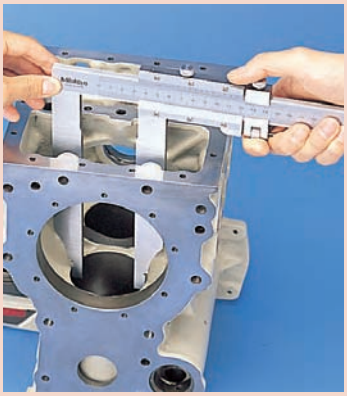

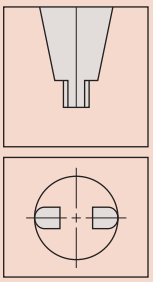

정확한 CD 측정을 위한 라운드 표면의 죠

치수

단위: mm

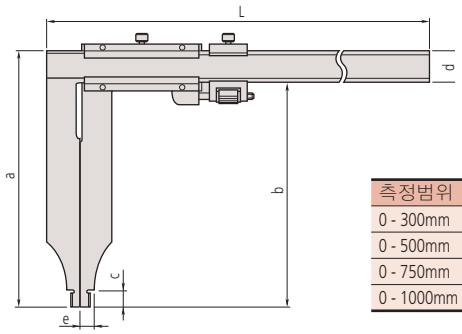

측정범위	L	a	b	c	d	e
0 - 300mm	445	110	90	12	20	7
0 - 500mm	682	225	200	18.5	25	12
0 - 750mm	995	232	200	18.5	32	12
0 - 1000mm	1230	232	200	18.5	32	12

Mitutoyo

옵셋 캘리퍼스

573, 536 시리즈 — 앱솔루트 디지매틱 및 버니어 타입

특징

- 메인 스케일의 죠가 상하로 작동하여 턱진 부위도 손쉽게 측정할 수 있다. (A, B, C 등과 같이 측정이 어려운 영역도 정확히 측정할 수 있다.)
- 뎁스 바 장착.
- SPC 데이터 출력 기능 있음. (573 시리즈)

573-601

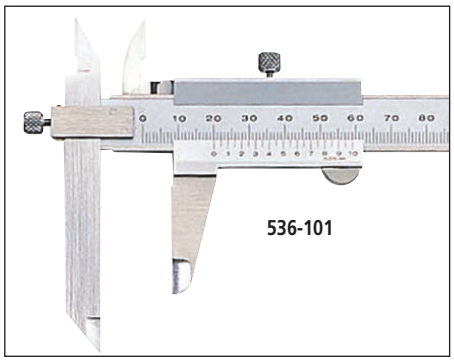

536-101

사양

미리 디지털 모델

측정범위	주문번호	정도
0 - 150mm	**573-601**	±0.02mm
0 - 150mm	**573-611***	±0.02mm
0 - 200mm	**573-602**	±0.02mm
0 - 200mm	**573-612***	±0.02mm
0 - 300mm	**573-603***	±0.02mm (≤200mm)
0 - 300mm	**573-613***	±0.03mm (>200mm)

*IP66 573-611, 612, 613: 씸 롤러 미장착

인치/미리 디지털 모델

측정범위	주문번호	정도
0 - 6"	**573-701**	±.001"
0 - 8"	**573-702**	±.001"
0 - 12"	**573-703***	±.001" (≤8") ±.0015" (>8")

*IP66

미리

측정범위	주문번호	정도
0 - 150mm	**536-101**	±0.05mm
0 - 200mm	**536-102**	±0.05mm
0 - 300mm	**536-103**	±0.08mm

치수

단위: mm

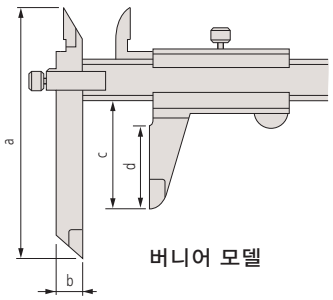

버니어 모델

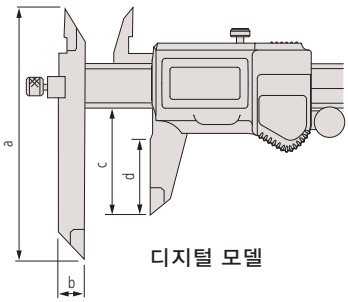

디지털 모델

측정범위	a	b	c	d
0 - 150mm	95	10	40	30.4 (30)
0 - 200mm	95	10	50	40.4 (38.5)
0 - 300mm	135	15	64	51

SPC

ABSOLUTE® Absolute System Patented by MITUTOYO

(상세 내용은 9 페이지 참조)

www.tuv.com TÜV TÜV Rheinland ID:2011207400

IP67

(상세 내용은 9 페이지 참조)

테크니컬 데이터

정도: 사양 목록 참조.
(디지털 모델은 양자화 오차 제외)
분해능*: 0.01mm 또는 .0005"/0.01mm
최소 눈금**: 0.05mm
디스플레이*: LCD
길이 표준: 앱솔루트 전자기 유도 리니어 앤코더
최대 응답 속도*: 무제한
배터리*: SR44 (1 개), **938882**
(2개: 300mm 이상 모델)
배터리 수명*: 통상적인 사용하에서 약 3 년
(300mm 이상 모델의 경우 1년)
*디지털 모델 **아날로그 모델

디지털 모델의 기능

원점 설정, 영점설정, 자동 전원 on/off, 데이터 출력, 인치/미리 변환 (인치/미리 모델)
경보음: 배터리 저전압, 카운팅 값 조합 에러시

디지털 모델용 옵션 액세서리

05CZA624: 데이터 스위치가 부착된 SPC 케이블 (1m)
05CZA625: 데이터 스위치가 부착된 SPC 케이블 (2m)

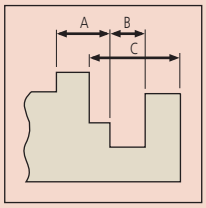

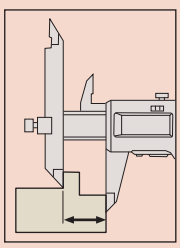

옵셋 센터라인 캘리퍼스

534, 536 시리즈 — 앱솔루트 디지매틱 및 버니어 타입

SPC

ABSOLUTE® Absolute System Patented by MITUTOYO (상세 내용은 9 페이지 참조)

www.tuv.com TÜV TÜV Rheinland ID:2011207400 IP67 (상세 내용은 9 페이지 참조)

테크니컬 데이터

정도: 사양 목록 참조.
(디지털 모델은 양자화 오차 제외)
분해능*: 0.01mm 또는 .0005"/0.01mm
최소 눈금**: 0.05mm
디스플레이*: LCD
길이 표준: 앱솔루트 전자기 유도 리니어 앤코더
최대 응답 속도*: 무제한
배터리*: SR44 (1 개), **938882**
(2개: 310mm 이상 모델)
배터리 수명*: 통상적인 사용하에서 약 3 년
(310mm 이상 모델의 경우 1년)
*디지털 모델 **아날로그 모델

디지털 모델의 기능

원점 설정, 영점설정, 자동 전원 on/off, 데이터 출력, 인치/미리 변환 (인치/미리 모델)
경보음: 배터리 저전압, 카운팅 값 조합 에러시

디지털 모델용 옵션 액세서리

05CZA624: 데이터 스위치가 부착된 SPC 케이블 (1m)
05CZA625: 데이터 스위치가 부착된 SPC 케이블 (2m)

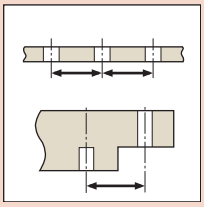

특징

- 동일한 평면 및 옵셋 값 설정 면의 중심간 거리 측정을 위해 특별히 고안되었다.
- 선단과 중심 간의 거리도 측정 가능하다.
- 홀 직경은 1.5mm - 10mm (.06" - .4") 범위이어야 한다.
- SPC 데이터 출력 기능 있음. (573 시리즈)

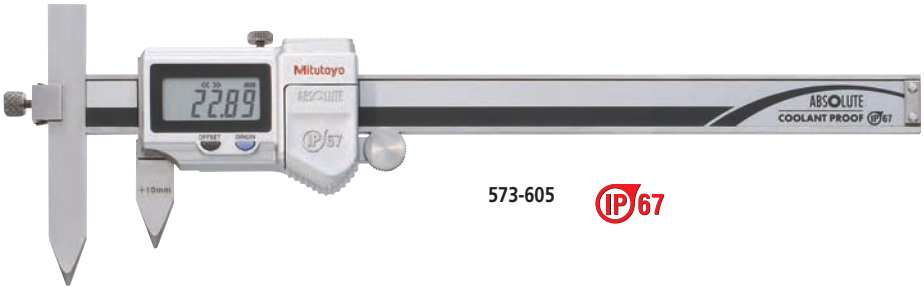

573-605 IP67

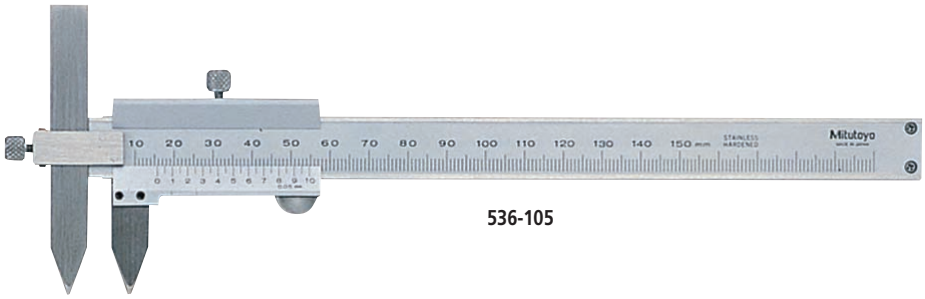

536-105

사양

미리 디지털 모델

측정범위	주문번호	정도
10 - 160mm	**573-605**	±0.03mm
10 - 160mm	**573-615**	±0.03mm
10 - 210mm	**573-606**	±0.03mm
10 - 210mm	**573-616**	±0.03mm
10 - 310mm	**573-607***	±0.03mm (≤200mm)
10 - 310mm	**573-617***	±0.04mm (>200mm)

*IP66 573-615, 616, 617: 썸 롤러 미장착

인치/미리 디지털 모델

측정범위	주문번호	정도
.4 - 6.4"	**573-705**	±.0015"
.4 - 8.4"	**573-706**	±.0015"
.4 - 12.4"	**573-707***	±.0015"

*IP66

미리

측정범위	주문번호	정도
10 - 150mm	**536-105**	±0.05mm
10 - 200mm	**536-106**	±0.05mm
10 - 300mm	**536-107**	±0.08mm

치수

단위: mm

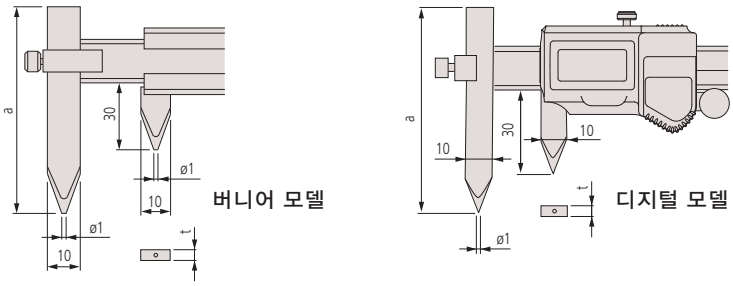

측정범위	a	t
0 - 150mm	75	3
0 - 200mm	75	3
0 - 300mm	100	3.8

앱솔루트 죠가 뒷면에 장착된 센터라인 캘리퍼스

537 시리즈 — 센터-센터 및 엣지-센터 타입

특징

- 양 센터 간의 거리나 센터와 가장자리 사이의 거리를 측정하기 위해 특별히 고안되었다.
- 슬라이더 뒤쪽에 죠가 있어 아래를 보면서 측정값을 쉽게 읽을 수 있다.
- 옵셋 값 설정 기능이 제공되므로 피치 측정값을 직접 읽을 수 있다.
- SPC 데이터 출력 기능 있음.

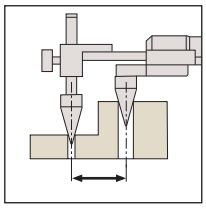

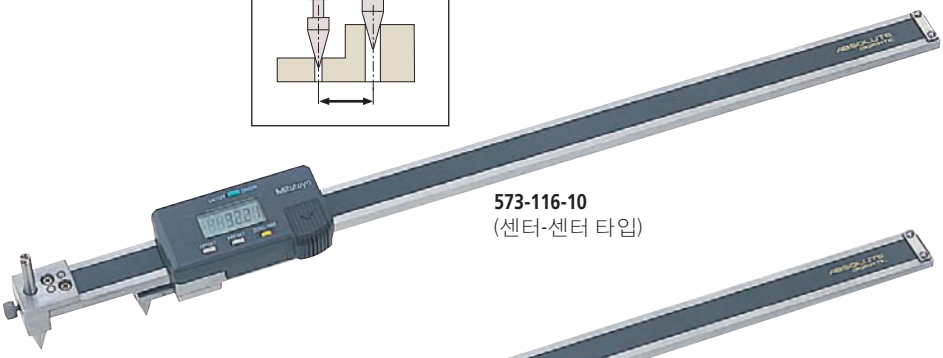

573-116-10
(센터-센터 타입)

573-118-10
(엣지-센터 타입)

사양

미리 센터 간 거리 타입

측정범위	주문번호	정도
10 - 200mm	**573-116-10**	±0.10mm
10 - 300mm	**573-117-10**	±0.15mm

미리 센터와 엣지간의 거리 타입

측정범위	주문번호	정도
10 - 200mm	**573-118-10**	±0.10mm
10 - 300mm	**573-119-10**	±0.15mm

치수

단위: mm

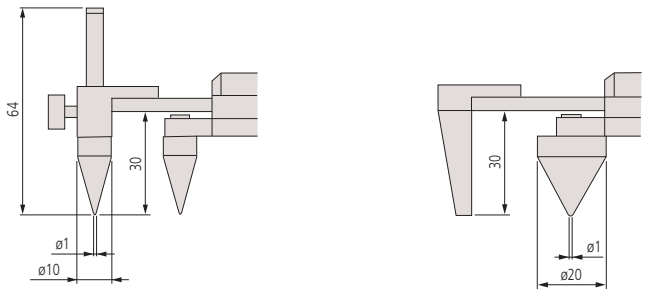

SPC

ABSOLUTE®
Absolute System Patented by MITUTOYO

(상세 내용은 9 페이지 참조)

테크니컬 데이터

정도: 사양 목록 참조.
(디지털 모델은 양자화 오차 제외)
분해능: 0.01mm 또는 .0005"/0.01mm
디스플레이: LCD
길이 표준*: 앱솔루트 전자기 캐퍼시턴스 타입 리니어 앤코더
최대 응답 속도: 무제한
배터리: SR44 (1 개), **938882**
배터리 수명: 연속 사용시 약 3.5년

기능

원점 설정, 영점설정, 자동 전원 on/off, 데이터 출력, 인치/미리 변환 (인치/미리 모델)
경보음: 배터리 저전압, 카운팅 값 조합 에러시

옵션 액세서리

959143: 데이터 홀드 유니트
959149: 데이터 스위치가 부착된 SPC 케이블 (1m)
959150: 데이터 스위치가 부착된 SPC 케이블 (2m)

포인트 캘리퍼스

573, 536 시리즈 — 앱솔루트 디지매틱 및 버니어 타입

SPC

ABSOLUTE® Absolute System Patented by MITUTOYO (상세 내용은 9 페이지 참조)

www.tuv.com TÜV TÜV Rheinland ID:2011207400

IP67 (상세 내용은 9 페이지 참조)

테크니컬 데이터

정도: 사양 목록 참조.
(디지털 모델은 양자화 오차 제외)
분해능*: 0.01mm 또는 .0005"/0.01mm
최소 눈금**: 0.05mm
디스플레이*: LCD
표준 길이: 앱솔루트 전자기 유도 리니어 앤코더
최대 응답 속도*: 무제한
배터리*: SR44 (1 개), **938882**
배터리 수명*: 연속 사용시 약 3년
*디지털 모델 **아날로그 모델

디지털 모델의 기능

원점 설정, 영점설정, 자동 전원 on/off, 데이터 출력, 인치/미리 변환 (인치/미리 모델)
경보음: 배터리 저전압, 카운팅 값 조합 에러시

디지털 모델용 옵션 액세서리

05CZA624: 데이터 스위치가 부착된 SPC 케이블 (1m)
05CZA625: 데이터 스위치가 부착된 SPC 케이블 (2m)

특징

- 죠의 끝 부분이 얇고 날카로워 아주 작은 홈에도 삽입할 수 있기 때문에 이전에는 측정이 쉽지 않았던 외측 값도 쉽게 할 수 있다.
- 뎁스 바 장착.
- SPC 데이터 출력 기능 있음. (573 시리즈)

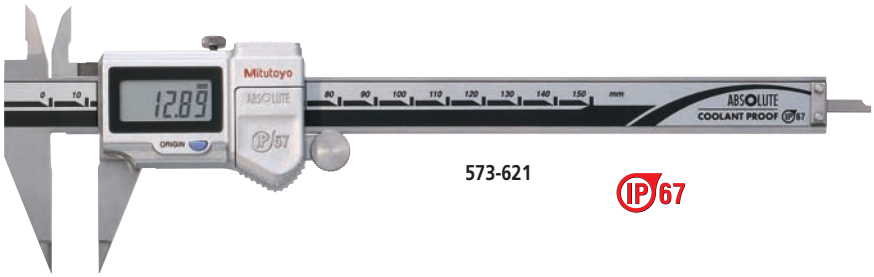

573-621

IP67

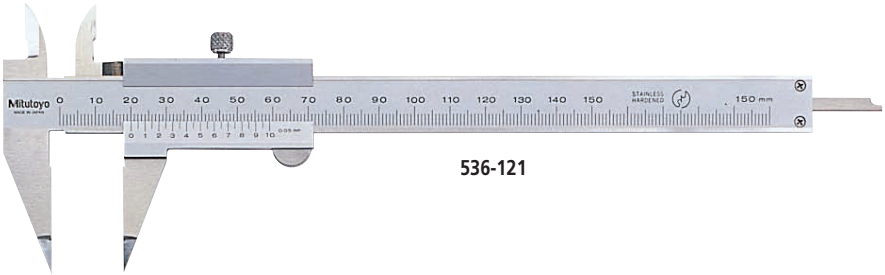

536-121

사양

미리 디지털 모델

측정범위	주문번호	정도
0 - 150mm	**573-621**	±0.02mm
0 - 150mm	**573-625**	±0.02mm
0 - 150mm	**573-622***	±0.02mm
0 - 150mm	**573-626***	±0.02mm

*without thumb roller

미리

측정범위	주문번호	정도
0 - 150mm	**536-121**	±0.05mm

인치/미리 디지털 모델

측정범위	주문번호	정도
0 - 6"	**573-721**	±.001"
0 - 6"	**573-725**	±.001"

치수

단위: mm

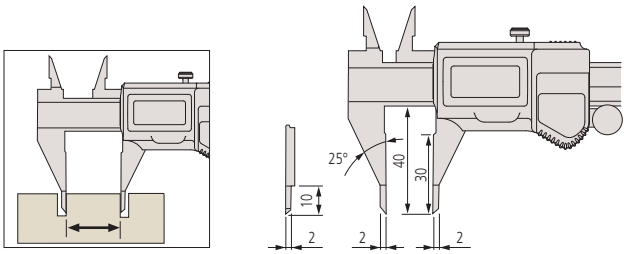

573-625, 626, 725

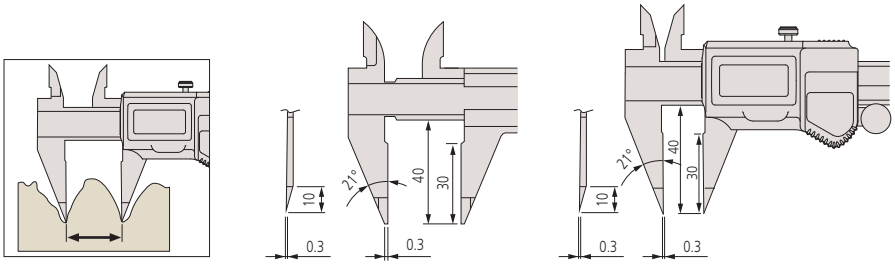

536-121 573-621, 622, 721

Mitutoyo

블레이드 타입 캘리퍼스

573, 536 시리즈 — 앱솔루트 디지매틱 및 버니어 타입

특징

- 블레이드 타입의 얇은 죠는 아주 작은 홈에도 삽입할 수 있기 때문에 이전에는 측정이 쉽지 않았던 외측 값도 쉽게 구할 수 있다.
- 외측 측정면에는 카바이드 팁이 부착되어 있다.
- 뎁스 바 장착.
- SPC 데이터 출력 기능 있음. (573 시리즈)

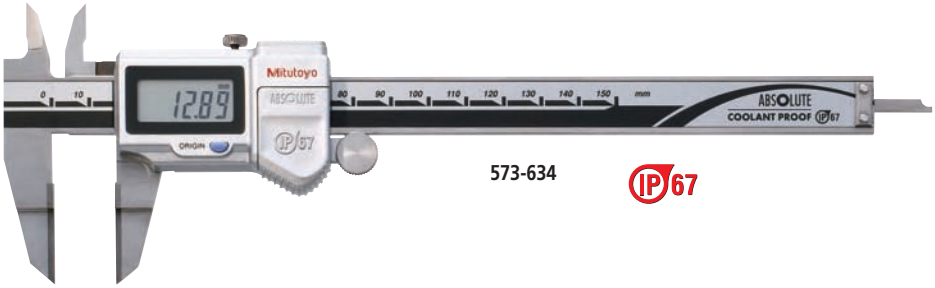

573-634 IP67

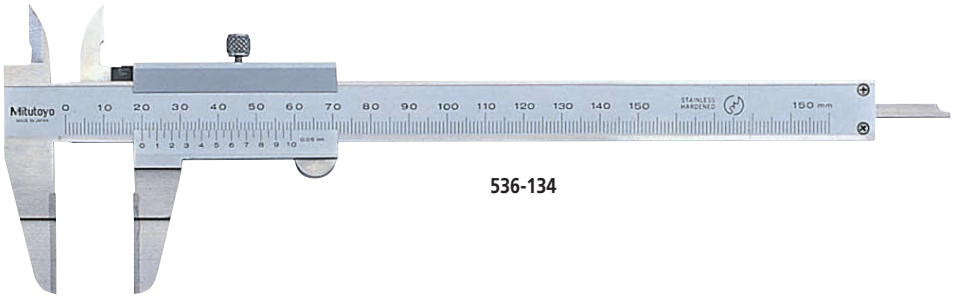

536-134

사양

미리 디지털 모델

측정범위	주문번호	정도
0 - 150mm	**573-634**	±0.02mm
0 - 150mm	**573-635***	±0.02mm

*썸 롤러 미장착

인치/미리 디지털 모델

측정범위	주문번호	정도
0 - 6"	**573-734**	±.001"

미리

측정범위	주문번호	정도
0 - 150mm	**536-134**	±0.05mm
0 - 200mm	**536-135**	±0.05mm
0 - 300mm	**536-136**	±0.08mm

치수

단위: mm

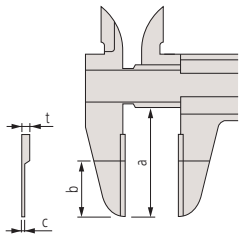

버니어 모델

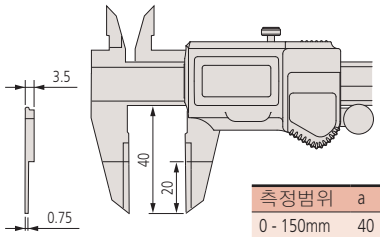

디지털 모델

측정범위	a	b	c	t
0 - 150mm	40	20	0.75	3
0 - 200mm	50	25	0.75	3
0 - 300mm	64	30	1	3.8

SPC

ABSOLUTE® Absolute System Patented by MITUTOYO (상세 내용은 9 페이지 참조)

www.tuv.com TÜV TÜV Rheinland ID:2011207400 IP67 (상세 내용은 9 페이지 참조)

테크니컬 데이터

정도: 사양 목록 참조. (디지털 모델은 양자화 오차 제외)
분해능*: 0.01mm 또는 .0005"/0.01mm
최소 눈금**: 0.05mm
디스플레이*: LCD
길이 표준: 앱솔루트 전자기 유도 리니어 앤코더
최대 응답 속도*: 무제한
배터리*: SR44 (1 개), **938882**
배터리 수명*: 연속 사용시 약 3년
*디지털 모델 **아날로그 모델

디지털 모델의 기능

원점 설정, 영점설정, 자동 전원 on/off, 데이터 출력, 인치/미리 변환 (인치/미리 모델)
경보음: 배터리 저전압, 카운팅 값 조합 에러시

디지털 모델용 옵션 액세서리

05CZA624: 데이터 스위치가 부착된 SPC 케이블 (1m)
05CZA625: 데이터 스위치가 부착된 SPC 케이블 (2m)

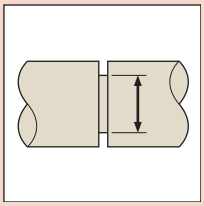

넥 타입 캘리퍼스

573, 536 시리즈 — 앱솔루트 디지매틱 및 버니어 타입

SPC

ABSOLUTE®
Absolute System Patented by MITUTOYO

(상세 내용은 9 페이지 참조)

www.tuv.com TÜV TÜV Rheinland ID:2011207400

IP67

(상세 내용은 9 페이지 참조)

테크니컬 데이터

정도: 사양 목록 참조.
(디지털 모델은 양자화 오차 제외)
분해능*: 0.01mm 또는 .0005"/0.01mm
최소 눈금**: 0.05mm
디스플레이*: LCD
길이 표준: 앱솔루트 전자기 유도 리니어 앤코더
최대 응답 속도*: 무제한
배터리*: SR44 (1개), **938882**
배터리 수명*: 연속 사용시 약 3년
*디지털 모델 **아날로그 모델

디지털 모델의 기능

원점 설정, 영점설정, 자동 전원 on/off, 데이터 출력, 인치/미리 변환 (인치/미리 모델)
경보음: 배터리 저전압, 카운팅 값 조합 에러시

디지털 모델용 옵션 액세서리

05CZA624: 데이터 스위치가 부착된 SPC 케이블 (1m)
05CZA625: 데이터 스위치가 부착된 SPC 케이블 (2m)

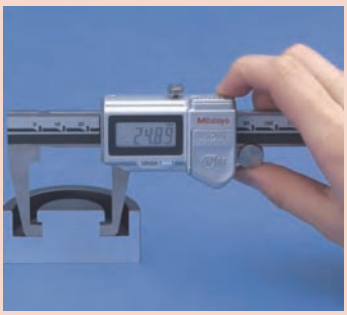

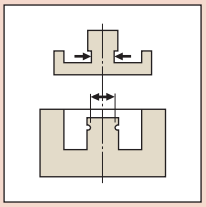

특징

- 원통상의 오목진 부분의 외측을 측정할 수 있다.
- SPC 데이터 출력 기능 있음. (573 시리즈)

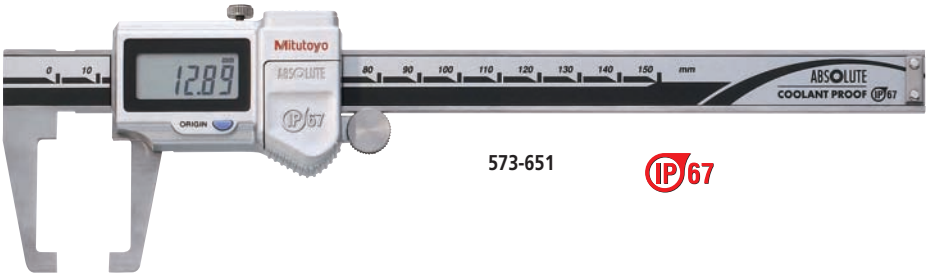

573-651 IP67

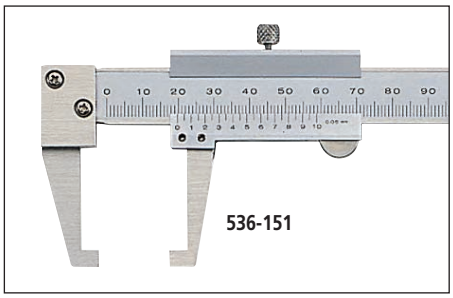

536-151

포인트 죠 타입

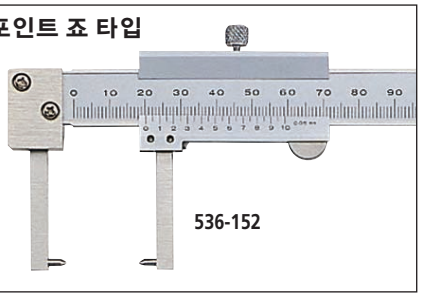

536-152

사양

미리 디지털 모델

측정범위	주문번호	정도
0 - 150mm	**573-651**	±0.03mm
0 - 150mm	**573-652***	±0.03mm
0 - 150mm	**573-653**	±0.03mm
0 - 150mm	**573-654***	±0.03mm

*포인트 타입 573-653, 573-654: 썸 롤러 미장착

인치/미리 디지털 모델

측정범위	주문번호	정도
0 - 6"	**573-751**	±.0015"
0 - 6"	**573-752***	±.0015"

*포인트 타입

미리

측정범위	주문번호	정도
0 - 150mm	**536-151**	±0.05mm
0 - 150mm	**536-152***	±0.05mm

*포인트 타입

치수

단위: mm

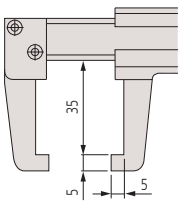

536-151

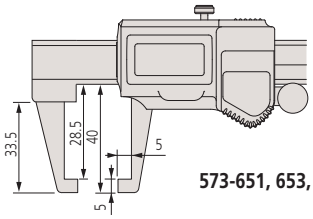

573-651, 653, 751

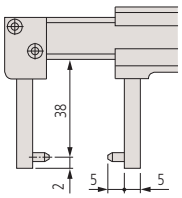

포인트 죠 타입
536-152

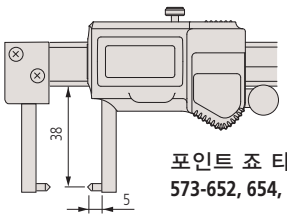

포인트 죠 타입
573-652, 654, 752

Mitutoyo

앱솔루트 내측 캘리퍼스

573, 536 시리즈 — 나이프 엣지/내측 그루브(홈)/포인트 죠 타입

특징

- 측정이 어려운 부분의 내측을 측정할 수 있도록 특수 고안되었다.
- SPC 데이터 출력 기능 있음. (573 시리즈)

SPC

ABSOLUTE® Absolute System Patented by MITUTOYO (상세 내용은 9 페이지 참조)

나이프 엣지 타입

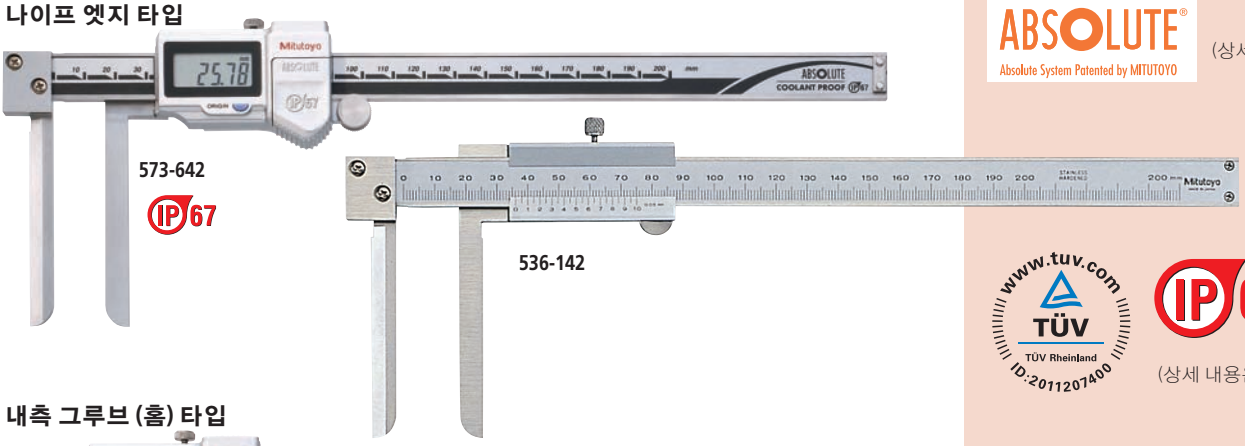

www.tuv.com TÜV TÜV Rheinland ID:2011207400

IP67 (상세 내용은 9 페이지 참조)

내측 그루브 (홈) 타입

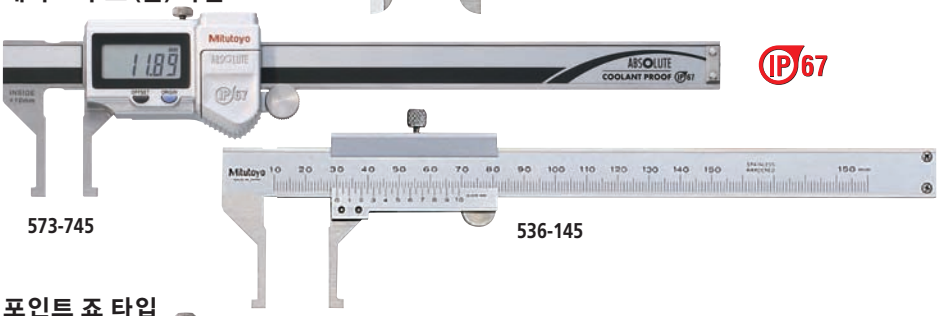

IP67

포인트 죠 타입

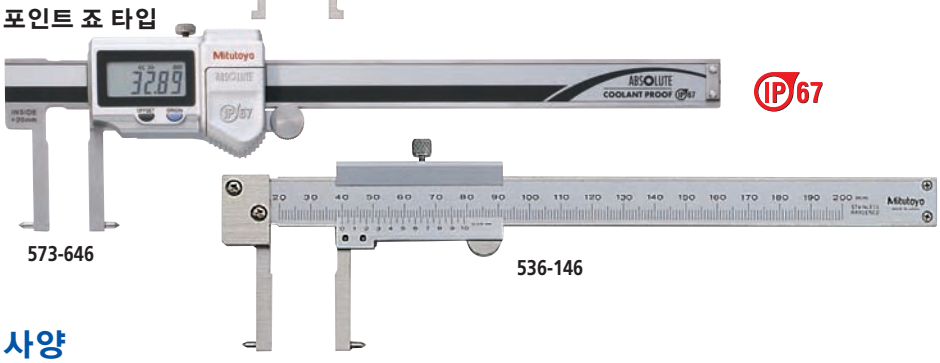

IP67

테크니컬 데이터

정도: 사양 목록 참조.
(디지털 모델은 양자화 오차 제외)
분해능*: 0.01mm 또는 .0005"/0.01mm
최소 눈금**: 0.05mm
디스플레이*: LCD
표준 길이: 앱솔루트 전자기 유도 앤코더
최대 응답 속도*: 무제한
배터리*: SR44 (1 개), **938882**
배터리 수명*: 연속 사용시 약 3년
*디지털 모델 **아날로그 모델

디지털 모델의 기능

원점 설정, 영점설정, 자동 전원 on/off, 데이터 출력, 인치/미리 변환 (인치/미리 모델)
경보음: 배터리 저전압, 카운팅 값 조합 에러시

디지털 모델용 옵션 액세서리

05CZA624: 데이터 스위치가 부착된 SPC 케이블 (1m)
05CZA625: 데이터 스위치가 부착된 SPC 케이블 (2m)

사양

미리 디지털 모델

측정범위	주문번호	정도	비고
10 - 200mm	**573-642**	±0.05mm	나이프 엣지 타입, 측정 가능한 최소 구멍 지름: ø10mm
10 - 200mm	**573-643***	±0.05mm	나이프 엣지 타입, 측정 가능한 최소 구멍 지름: ø10mm
10 - 160mm	**573-645**	±0.05mm	내측 그루브(홈) 타입, 측정 가능한 최소 구멍 지름: ø10mm
10 - 160mm	**573-647***	±0.05mm	내측 그루브(홈) 타입, 측정 가능한 최소 구멍 지름: ø10mm
20 - 170mm	**573-646**	±0.03mm	포인트 죠 타입, 측정 가능한 최소 구멍 지름: ø20mm
20 - 170mm	**573-648***	±0.03mm	포인트 죠 타입, 측정 가능한 최소 구멍 지름: ø20mm

*썸 롤러 미장착

인치/미리 디지털 모델

측정범위	주문번호	정도	비고
.4" - 8"	**573-742**	±.002"	나이프 엣지 타입, 측정 가능한 최소 구멍 지름: ø.4"
.4" - 6"	**573-745**	±.002"	내측 그루브(홈) 타입, 측정 가능한 최소 구멍 지름: ø.4"
.8" - 6"	**573-746**	±.0015"	포인트 죠 타입, 측정 가능한 최소 구멍 지름: ø.8"

미리

측정범위	주문번호	정도	비고
10 - 200mm	**536-142**	±0.12mm	나이프 엣지 타입, 측정 가능한 최소 구멍 지름: ø10mm
10 - 150mm	**536-145**	±0.05mm	내측 그루브(홈) 타입, 측정 가능한 최소 구멍 지름: ø10mm
20 - 150mm	**536-146**	±0.05mm	포인트 죠 타입, 측정 가능한 최소 구멍 지름: ø20mm
30 - 300mm	**536-147**	±0.08mm	포인트 죠 타입, 측정 가능한 최소 구멍 지름: ø30mm
70 - 450mm	**536-148**	±0.10mm	포인트 죠 타입, 측정 가능한 최소 구멍 지름: ø70mm
70 - 600mm	**536-149**	±0.12mm	포인트 죠 타입, 측정 가능한 최소 구멍 지름: ø70mm

나이프 엣지 타입

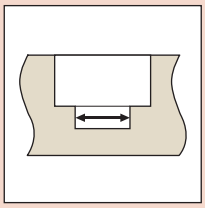

내측 그루브 (홈) 타입

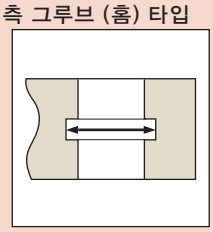

포인트 죠 타입

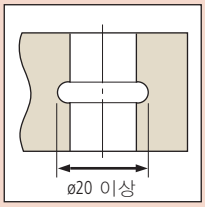

치수

단위: mm

나이프 엣지 타입

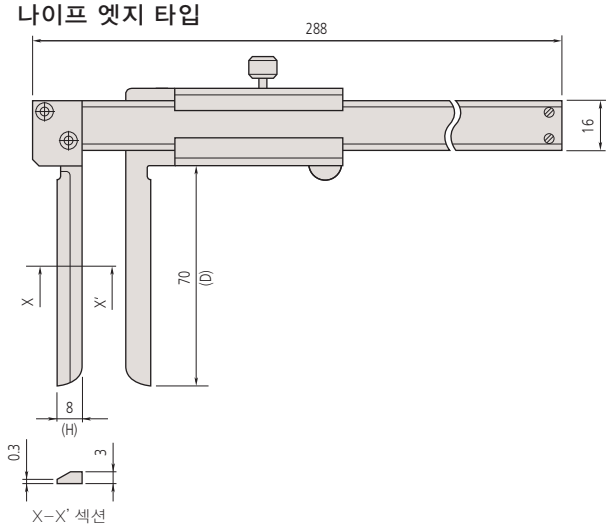

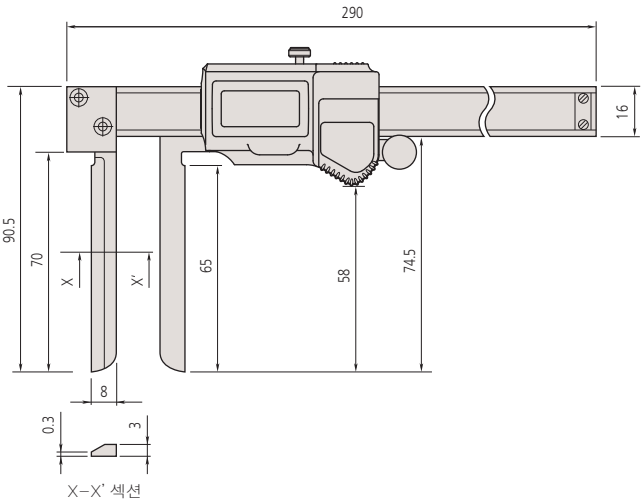

내측 그루브 (홈) 타입

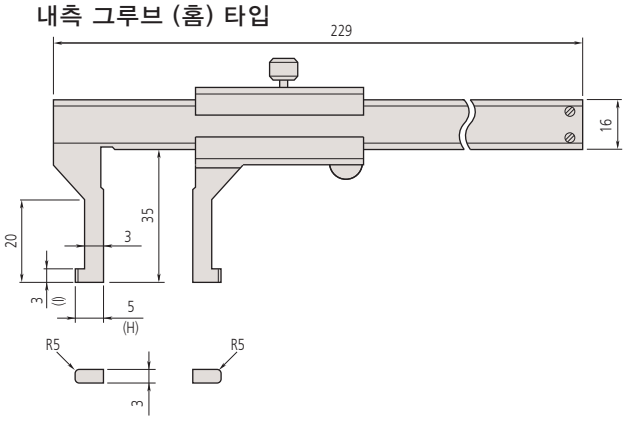

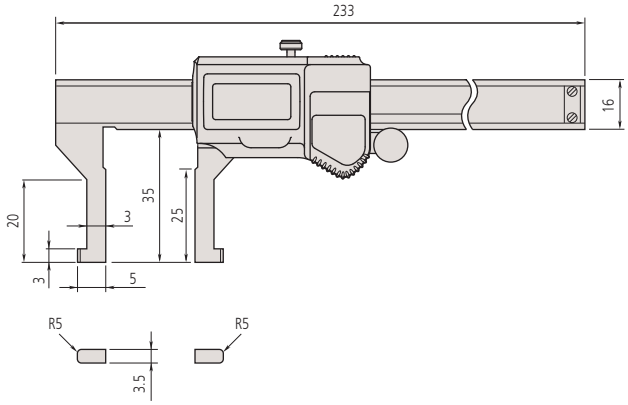

포인트 죠 타입

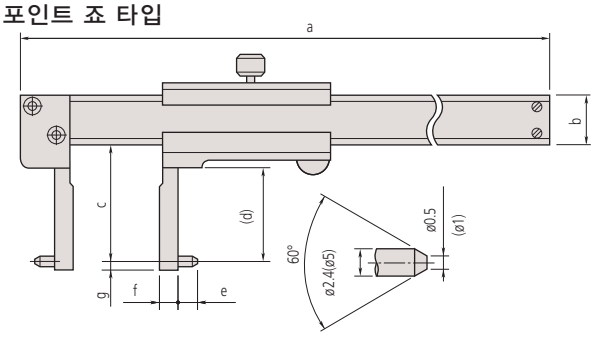

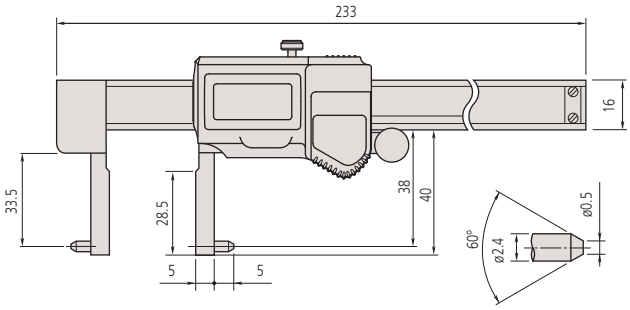

측정범위	a	b	c	d	e	f	g
150mm	229	16	38	31	5	5	2
300mm	403	20	98	89	5	10	2
450mm	610	25	145	136	10	25	5
600mm	750	25	145	136	10	25	5

Mitutoyo

튜브 시그네스 타입 캘리퍼스

573, 536 시리즈 — 앱솔루트 디지매틱 및 버니어 타입

특징

- 메인 스케일 죠가 둥근 막대로 되어 있어 튜브 벽 두께를 쉽게 측정 할 수 있다.
- SPC 데이터 출력 기능 있음. (573 시리즈)

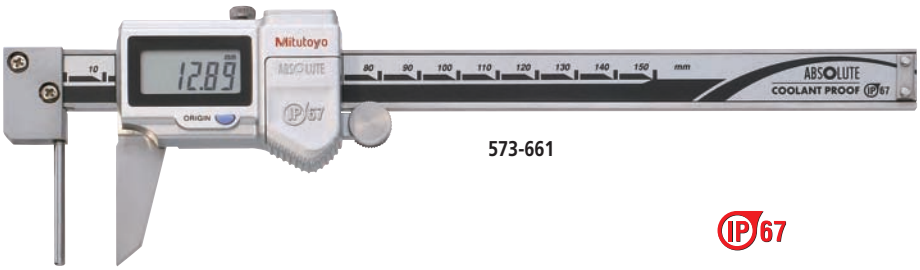

573-661

IP67

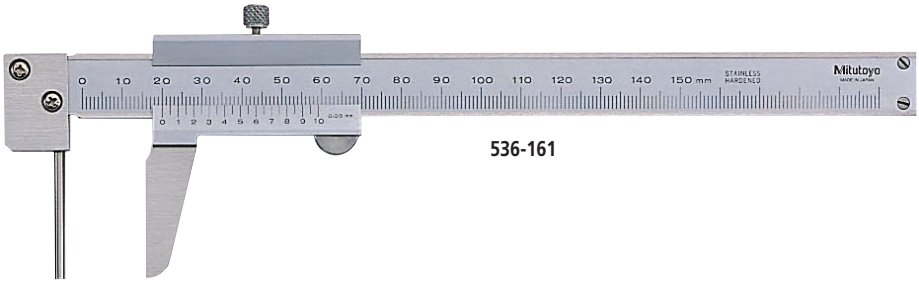

536-161

사양

미리 디지털 모델

측정범위	주문번호	정도
0 - 150mm	**573-661**	±0.05mm
0 - 150mm	**573-662***	±0.05mm

*썸 롤러 미장착

미리

측정범위	주문번호	정도
0 - 150mm	**536-161**	±0.05mm

인치/미리 디지털 모델

측정범위	주문번호	정도
0 - 6"	**573-761**	±.002"

치수

단위: mm

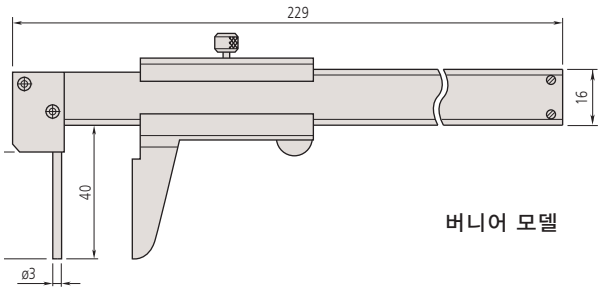

버니어 모델

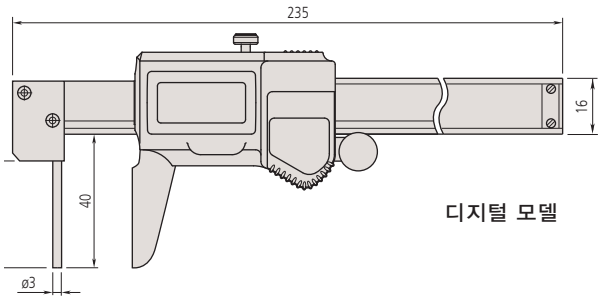

디지털 모델

SPC

ABSOLUTE® Absolute System Patented by MITUTOYO (상세 내용은 9 페이지 참조)

www.tuv.com TÜV TÜV Rheinland ID:2011207400

IP67 (상세 내용은 9 페이지 참조)

테크니컬 데이터

정도: 사양 목록 참조.
(디지털 모델은 양자화 오차 제외)
분해능*: 0.01mm 또는 .0005"/0.01mm
최소 눈금**: 0.05mm
디스플레이*: LCD
표준 길이: 앱솔루트 전자기 유도 리니어 앤코더
최대 응답 속도*: 무제한
배터리*: SR44 (1 개), **938882**
배터리 수명*: 연속 사용시 약 3년
*디지털 모델 **아날로그 모델

디지털 모델의 기능

원점 설정, 영점설정, 자동 전원 on/off, 데이터 출력, 인치/미리 변환 (인치/미리 모델)
경보음: 배터리 저전압, 카운팅 값 조합 에러시

디지털 모델용 옵션 액세서리

05CZA624: 데이터 스위치가 부착된 SPC 케이블 (1m)
05CZA625: 데이터 스위치가 부착된 SPC 케이블 (2m)

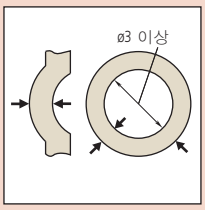

후크 타입 버니어 캘리퍼스

536 시리즈

특징

- 홈(그루브)과 움푹 들어간 곳 안쪽의 홈(그루브) 부분과 평평한 곳의 폭을 측정할 수 있다.

536-171

536-172

테크니컬 데이터

정도: ±0.03mm
최소 눈금: 0.02mm

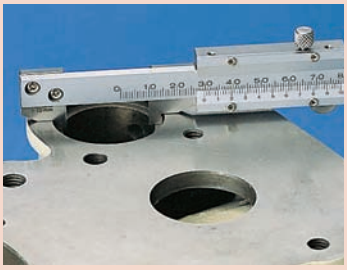

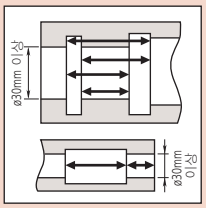

사양

미리

측정범위*	주문번호	정도	비고
0 (10) - 200mm	**536-171**	±0.03mm	—
0 (2) - 200mm	**536-172**	±0.03mm	미세 조정이 가능한 버니어 뎁스 게이지

*( ): 내경 측정의 최소 치수

치수

단위: mm

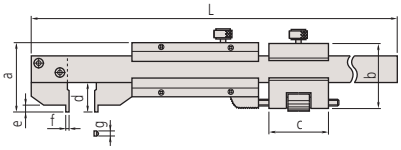

측정범위	L	a	b	c	d	e	f	g
536-171	320	28	—	—	12	4	5	3.5
536-172	320	28	28.5	20	12	4	1	3.5

스위벨 타입 버니어 캘리퍼스

536 시리즈 — 이동식 죠 타입 내장

특징

- 죠를 회전시켜 서로 다른 외측 축의 거리를 측정할 수 있다.
- 뎁스 바 장착.

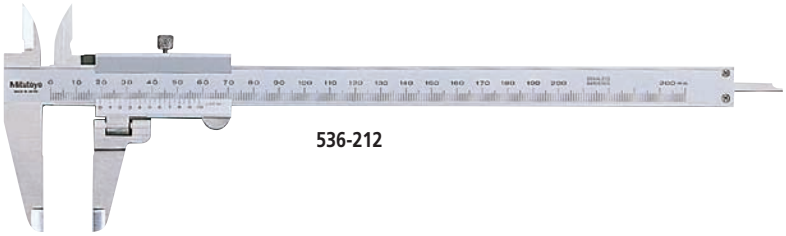

536-212

테크니컬 데이터

정도: ±0.05mm
최소 눈금: 0.05mm

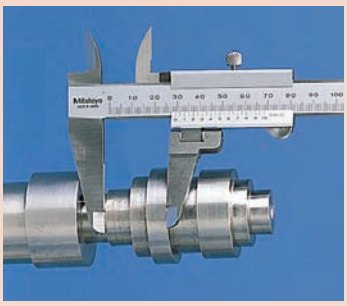

사양

미리

측정범위	주문번호	정도
0 - 200mm	**536-212**	±0.05mm

치수

단위: mm

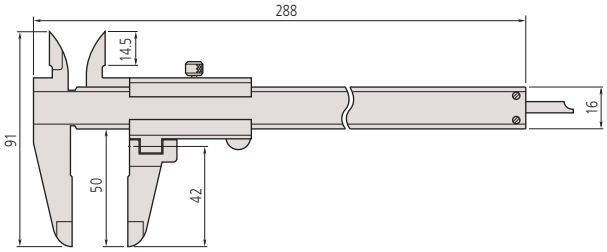

Mitutoyo

앱솔루트 저 측정력 캘리퍼스

573 시리즈

특징

- 측정 시 가해지는 측정압이 낮기 때문에 표준 캘리퍼스로는 측정할 수 없는 플라스틱 또는 고무 부품 등 탄성이 높은 측정물을 측정하기에 적합하다.
- SPC 데이터 출력 기능 있음 .

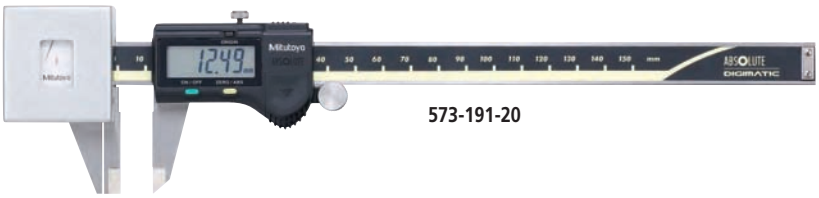

573-191-20

사양

미리

측정범위	주문번호	정도
0 - 180mm	**573-191-20**	±0.05mm

인치/미리

측정범위	주문번호	정도
0 - 7"	**573-291-20**	±.002"

치수

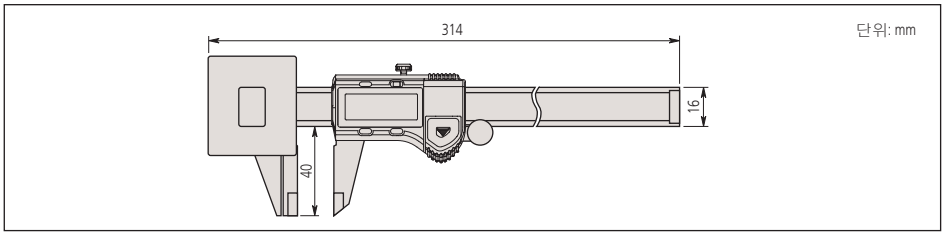

SPC ABSOLUTE Absolute System Patented by MITUTOYO

(상세 내용은 9 페이지 참조)

테크니컬 데이터

정도: 사양 목록 참조.
(디지털 모델은 양자화 오차 제외)
분해능: 0.01mm 또는 .0005"/0.01mm
디스플레이: LCD
표준 길이: 앱솔루트 전자기 캐퍼시턴스 타입 리니어 앤코더
측정압: 0.49N - 0.98N (50gf - 100gf)
죠 수축: 0.3mm
최대 응답 속도: 무제한
배터리: SR44 (1 개), **938882**
배터리 수명: 연속 사용시 약 3.5년

기능

원점 설정, 영점설정, 자동 전원 on/off, 데이터 출력, 인치/미리 변환 (인치/미리 모델)
경보음: 저전압, 카운팅 값 조합 에러시

옵션 액세서리

959143: 데이터 홀드 유니트
959149: 데이터 스위치가 부착된 SPC 케이블 (1m)
959150: 데이터 스위치가 부착된 SPC 케이블 (2m)

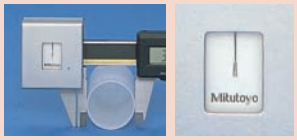

포인터가 두 개의 인덱스 라인 사이에 있을 때 탄성체를 측정할 수 있다..

측정 절차

앱솔루트 스냅 캘리퍼스

573 시리즈

특징

- 앱솔루트 디지매틱 스냅 캘리퍼스는 스프링 장착 메커니즘을 도입하였기 때문에 대량 생산되는 부품에 대해 GO/NO-GO 검사를 신속하고 효율적으로 실시할 수 있다.
- SPC 데이터 출력 기능 있음.

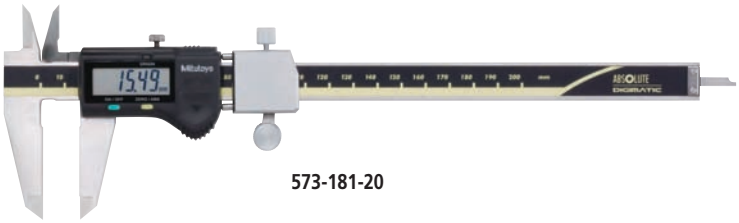

573-181-20

사양

미리

측정범위	주문번호	정도
0 - 100mm	**573-181-20**	±0.02mm
0 - 150mm	**573-182-20**	±0.02mm

인치/미리

측정범위	주문번호	정도
0 - 4"	**573-281-20**	±.001"
0 - 6"	**573-282-20**	±.001"

치수

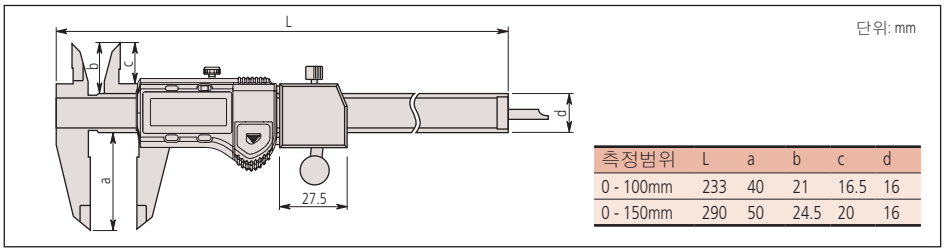

측정범위	L	a	b	c	d
0 - 100mm	233	40	21	16.5	16
0 - 150mm	290	50	24.5	20	16

SPC ABSOLUTE Absolute System Patented by MITUTOYO

(상세 내용은 9 페이지 참조)

테크니컬 데이터

정도: 사양 목록 참조.
(디지털 모델은 양자화 오차 제외)
분해능: 0.01mm 또는 .0005"/0.01mm
반복 정도: 0.01mm
디스플레이: LCD
표준 길이: 앱솔루트 전자기 캐퍼시턴스 타입 리니어 앤코더
측정압: 7N - 14N (700gf - 1400gf)
죠 수축: 2mm
최대 응답 속도: 무제한
배터리: SR44 (1 개), **938882**
배터리 수명: 연속 사용시 약 3.5년

기능

원점 설정, 영점설정, 자동 전원 on/off, 데이터 출력, 인치/미리 변환 (인치/미리 모델)
경보음: 배터리 저전압, 카운팅 값 조합 에러시

옵션 액세서리

959143: 데이터 홀드 유니트
959149: 데이터 스위치가 부착된 SPC 케이블 (1m)
959150: 데이터 스위치가 부착된 SPC 케이블 (2m)

스크라이빙 캘리퍼스

573, 536 시리즈 — 앱솔루트 디지매틱 및 버니어 타입

SPC

ABSOLUTE® Absolute System Patented by MITUTOYO

(상세 내용은 9 페이지 참조)

www.tuv.com TÜV TÜV Rheinland ID:2011207400

IP67

(상세 내용은 9 페이지 참조)

테크니컬 데이터

정도: 사양 목록 참조.
(디지털 모델은 양자화 오차 제외)
분해능: 0.01mm 또는 .0005"/0.01mm
디스플레이: LCD
표준 길이: 앱솔루트 전자기 유도 리니어 앤코더
최대 응답 속도: 무제한
배터리: SR44 (1 개), **938882**
(2 pcs.: over 300mm model)
배터리 수명: 통상적인 사용하에서 약 3 년
(300mm 이상 모델의 경우 1년)

기능

원점 설정, 영점설정, 자동 전원 on/off, 데이터 출력, 인치/미리 변환 (인치/미리 모델)
경보음: 배터리 저전압, 카운팅 값 조합 에러시

선택 사양 액세서리

05CZA624: 데이터 스위치가 부착된 SPC 케이블 (1m)
05CZA625: 데이터 스위치가 부착된 SPC 케이블 (2m)

특징

- 카바이트 팁이 부착된 죠를 사용하여 측정물 상에 선을 정교하게 그릴 수 있다.
- 뎁스 바 장착.
- SPC 데이터 출력 기능 있음. (573 시리즈)

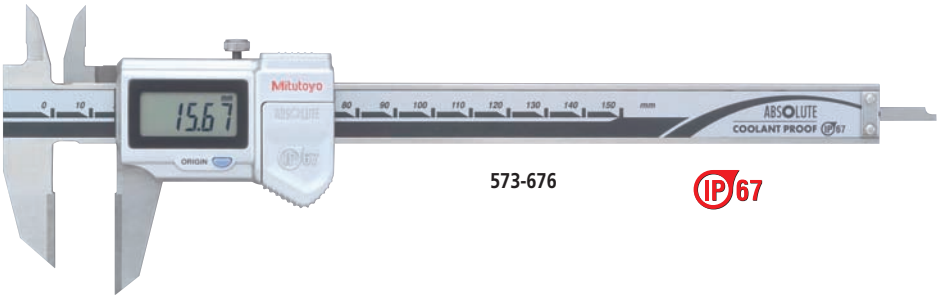

573-676 IP67

사양

미리 디지털 모델

측정범위	주문번호	정도
0 - 150mm	**573-676**	±0.02mm
0 - 200mm	**573-677**	±0.02mm
0 - 300mm	**573-678***	±0.03mm

*IP66

미리

측정범위	주문번호	정도
0 - 150mm	**536-221**	±0.05mm
0 - 200mm	**536-222**	±0.05mm
0 - 300mm	**536-223**	±0.08mm

치수

단위: mm

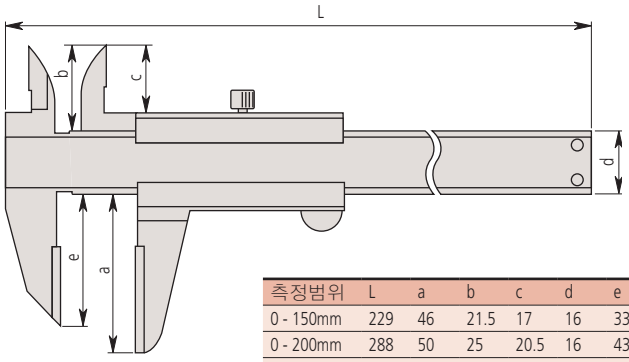

측정범위	L	a	b	c	d	e
0 - 150mm	229	46	21.5	17	16	33
0 - 200mm	288	50	25	20.5	16	43
0 - 300mm	403	64	27.5	22	20	54

MyCAL-라이트

700 시리즈 — DIY용 디지털 캘리퍼스

특징

- "MyCAL-Lite"는 DIY용으로 이상적인 측정 도구이다.
- LCD 화면은 측정 결과를 에러없이 리딩할 수 있게 해 준다.
- 뎁스 바 장착.

700-113

사양

인치/미리

측정범위	주문번호	정도
0 - 6"	**700-113**	±.005"

치수

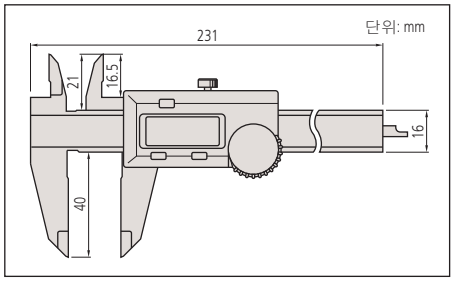

테크니컬 데이터

정도: 사양 목록 참조.
(디지털 모델은 양자화 오차 제외)
분해능: 0.1mm
디스플레이: LCD
표준 길이: 전자기 캐퍼시턴스 타입 리니어 앤코더
최대 응답 속도: 1800mm/s
배터리: SR44 (1 개), **938882**
배터리 수명: 연속 사용시 약 2년

기능

영점 설정, 전원 on/off
경보음: 배터리 저전압, 카운팅 값 조합 에러시

플라스틱 캘리퍼스

700 시리즈 — DIY용 디지털 캘리퍼스

특징

- 내구성과 경량화를 위해 플라스틱 구조로 되어있다.
- 연구실, 목재 상점, 육아실, 의무실, 사무실 등.

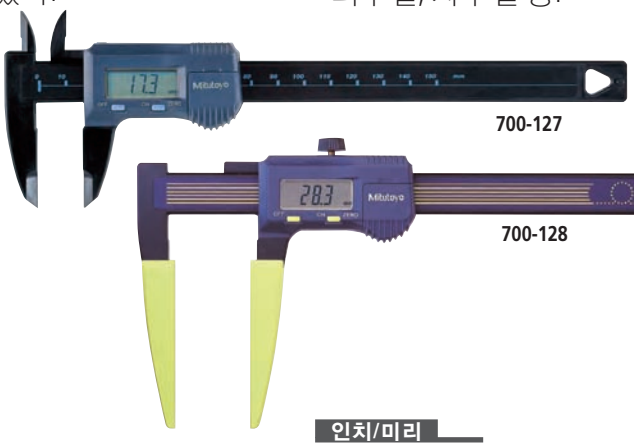

700-127

700-128

사양

미리

측정범위	주문번호	정도
0 - 150mm	**700-127**	±0.2mm
0 - 150mm	**700-128***	±0.5mm

*내경 측정용 죠가 미장착된 딥 스로트 타입

인치/미리

측정범위	주문번호	정도
0 - 6"	**700-126**	±.008"

치수

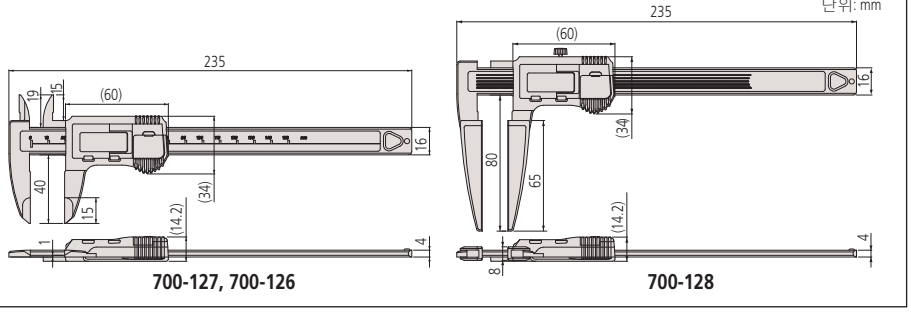

700-127, 700-126

700-128

테크니컬 데이터

정도: 사양 목록 참조
(디지털 모델은 양자화 오차 제외)
분해능: 0.1mm 또는 .001"/0.1mm
디스플레이: LCD
표준 길이: 전자기 캐퍼시턴스 타입 리니어 앤코더
최대 응답 속도: 1800mm/s
배터리: SR44 (1 개), **938882**
배터리 수명: 연속 사용시 약 2년

기능

영점 설정, 전원 on/off
경보음: 배터리 저전압, 카운팅 값 조합 에러시